best wood®
SCHNEIDER

CLT BOX – DECKE geschlossen

Konstruktionsdetails für luftdichte Anschlüsse

Stand 03/21

Inhaltsverzeichnis

S. Planinhalt

3 Allgemeine Hinweise
4 Standardaufbauten
5 Verlegevarianten
6 Luftdichtheitskonzept

7 1. Geschossdecke

7 1.1. Decke auf Außenwand aufgelagert; Massivholzwand nicht sichtbar
10 1.2. Decke auf Außenwand aufgelagert; Massivholzwand sichtbar
13 1.3. Decke auf Außenwand aufgelagert; Holzrahmenbauwand
16 1.4. Decke an Außenwand mit Randbalken; Massivholzwand nicht sichtbar

19 2. Flachdach

19 2.1. Flachdach mit Gefach- und Aufdachdämmung; Massivholzwand nicht sichtbar; Ausführungsvariante 1
22 2.2. Flachdach mit Gefach- und Aufdachdämmung; Massivholzwand nicht sichtbar; Ausführungsvariante 2
25 2.3. Flachdach mit Aufdachdämmung; Massivholzwand nicht sichtbar

28 3. Balkon, Terrasse

28 3.1. Auskragung in Außenbereich: Balkon; Massivholzwand nicht sichtbar
32 3.2. Rückspringendes Geschoss: Terrasse; Massivholzwand nicht sichtbar

35 4. Geschossüberstand

35 4.1. Geschossüberstand mit Gefach- und Außendachdämmung; Massivholzwand nicht sichtbar

Allgemeine Hinweise

CLT BOX-Elemente

Alle Elemente dürfen nur in trockenem Zustand verbaut werden. Bei Auslieferung auf der Baustelle, beim Einbau und im eingebauten Zustand müssen die Elemente vor Feuchtigkeit (direkte Feuchteeinwirkung, z.B. bei Regen und zu hoher Luftfeuchtigkeit während allen Bauphasen, z.B. Estrich gießen) geschützt werden.

Statik

Die in den Konstruktionsdetails dargestellten Querschnitte/Dimensionen der Tragstruktur und der Auflagersituationen muss objektspezifisch geplant und statisch nachgewiesen werden.

Luftdichtheit

Die Luftdichtheit muss nach der DIN 4108-7 geplant und ausgeführt werden.

Hierbei müssen folgende Punkte beachtet werden:

Der Untergrund muss ausreichend tragfähig, sauber, trocken und frei von Staub, Fett, Öl sein. Ist der Untergrund verunreinigt oder unzureichend tragfähig, muss dieser vorbehandelt werden (z.B. auftragen eines Haftgrundes). Bei unklarer Eignung von Untergrund und Klebemittel, ist beim Hersteller eine Rückfrage notwendig.

Die Produkte müssen systemtreu gewählt werden.

Feuchteschutz

Der Feuchteschutz muss in jedem Projekt neu betrachtet werden. Hierbei gibt die DIN 4108-3 nötige Nachweisverfahren.

Decke an Außenwand

Grundsätzlich sollte die Decke bei der Auflagerung auf die Außenwand min. 20 mm von Außenkante der Konstruktion zurückstehen. Wird die Außenwand (Massivholz) nicht überdämmt, sollte die Überdämmung der Stirnseiten der Deckenelemente deutlich größer gewählt werden. Die statische Verbindung ist nach Angaben des Projektstatikers auszuführen.

Flachdach

Die äußere Abdichtung sowie An- und Abschlüsse sind nach der DIN 18531 auszuführen. Das Mindestgefälle von 2 % muss eingehalten werden (Ausnahmen unter 2 % sind möglich, siehe hierzu „Flachdächer in Holzbauweise“ von Informationsdienst Holz). Alle Flachdachaufbauten müssen projektspezifisch betrachtet werden und müssen bei nicht nachweisefreien Konstruktionen hygrothermisch simuliert werden. Weitere Informationen zum Thema Flachdach können der Broschüre „Flachdächer in Holzbauweise“ entnommen werden.

Balkon, Terrasse

An- und Abschlüsse von Türen müssen nach der DIN 18531 ausgeführt werden.

Standardaufbauten

Wandaufbau

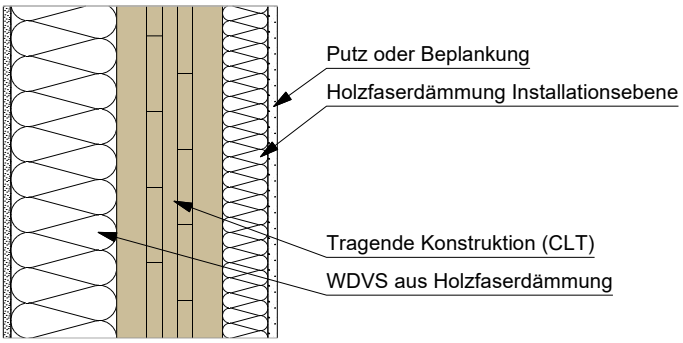

- Dieser Wandaufbau stellt einen exemplarischen Aufbau dar.
- Die Schichtdicken müssen projektspezifisch angepasst werden.
- Die tragende Konstruktion kann auch in Holzständerbauweise ausgeführt werden.

Fußbodenaufbau

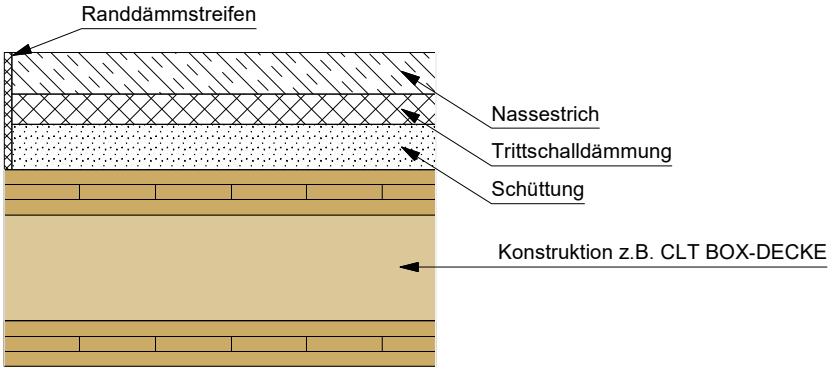

- Dieser Fußbodenaufbau stellt einen exemplarischen Aufbau dar.
- Die Schichtdicken müssen projektspezifisch angepasst werden.

Flachdachaufbau

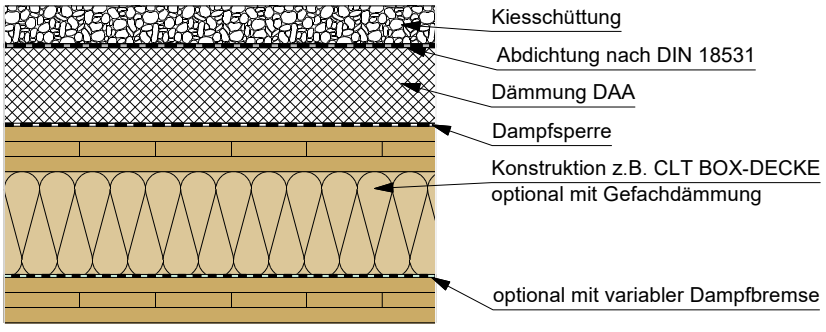

- Dieser Flachdachaufbau stellt einen exemplarischen Aufbau dar.
- Die Schichtdicken müssen projektspezifisch angepasst werden.
- **Die Funktionalität dieses Flachdachaufbaus muss bezüglich Tauwasserausfall objektspezifisch überprüft werden.**

Planinhalt

Standardaufbauten

Datum	Maßstab
01.03.2021	1:10

best wood SCHNEIDER

Dieses Detail ist ein allgemeiner Planungsvorschlag. Der Aufbau ist beim jeweiligen Bauvorhaben unter bauphysikalischen und statischen Gesichtspunkten vom Planer/Verarbeiter eigenverantwortlich neu zu prüfen. Die Luftdichtheit muss unter Einhaltung der Herstellerangaben und der DIN 4108-7 hergestellt werden.

Verlegevarianten CLT BOX-DECKE geschlossen

Variante 32

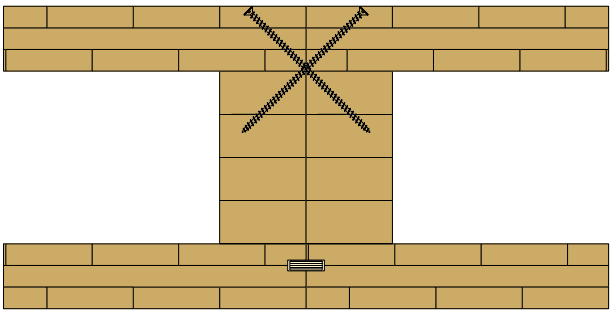

Variante 35

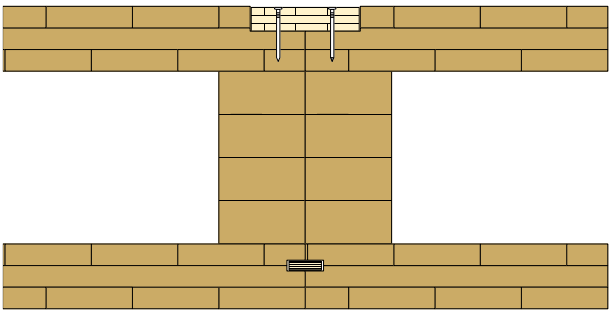

Planinhalt

Verlegevarianten

CLT BOX-DECKE geschlossen

Datum	Maßstab
01.03.2021	1:7

Dieses Detail ist ein allgemeiner Planungsvorschlag. Der Aufbau ist beim jeweiligen Bauvorhaben unter bauphysikalischen und statischen Gesichtspunkten vom Planer/Verarbeiter eigenverantwortlich neu zu prüfen. Die Luftdichtheit muss unter Einhaltung der Herstellerangaben und der DIN 4108-7 hergestellt werden.

Luftdichtheitskonzept

Um den Anforderungen des GEG und der DIN 4108-7 gerecht zu werden ist die Luftdichtheit sorgfältig zu planen, auszuschreiben und auszuführen.

So muss für jedes Bauvorhaben ein Luftdichtheitskonzept erstellt werden. In diesem Schritt wird gedanklich die Gebäudehülle mit einem Stift, unten mit blauer Linie dargestellt, umfahren und relevante Details gekennzeichnet.

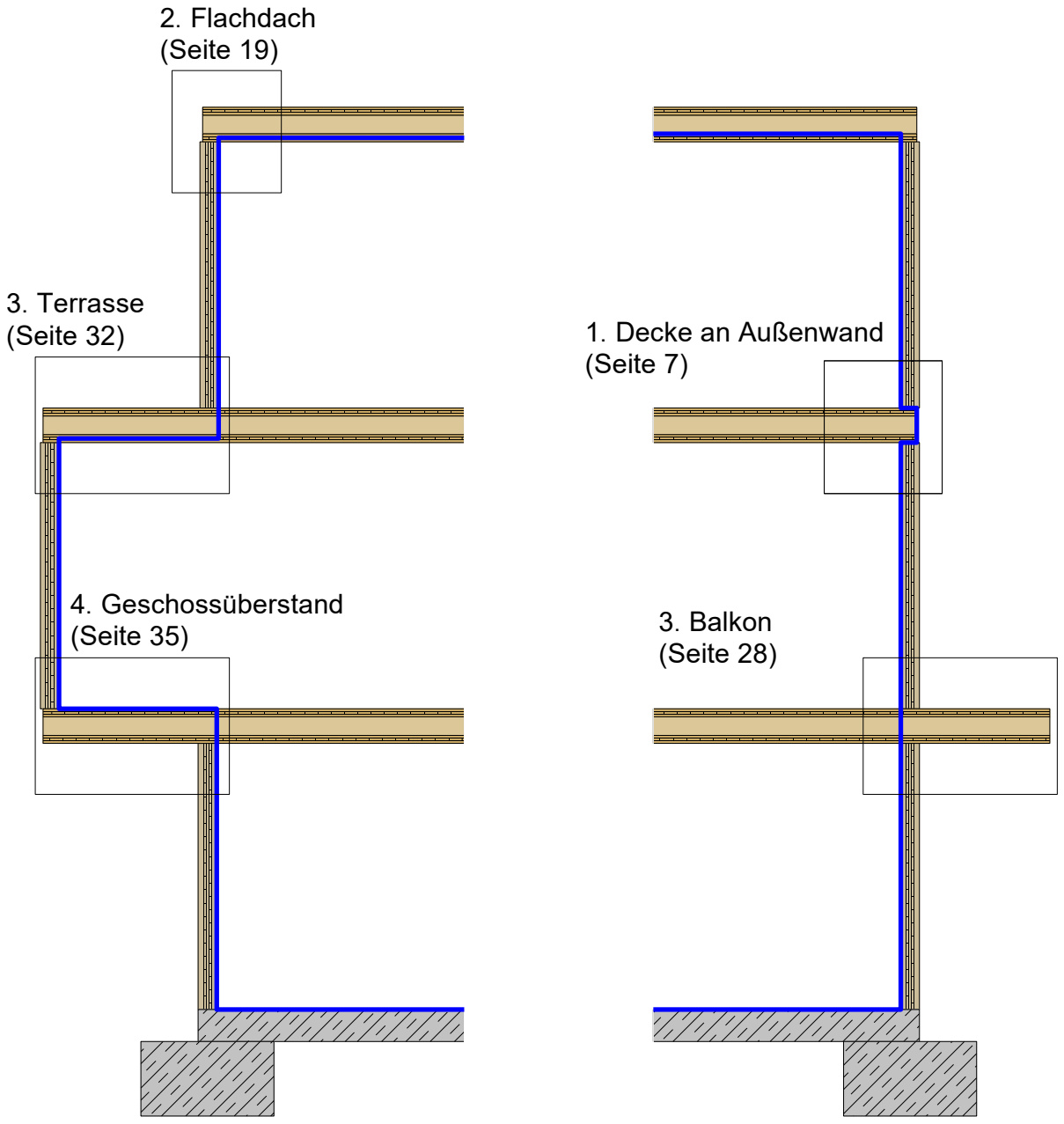

Planinhalt

Luftdichtheitskonzept

Datum	Maßstab
01.03.2021	1:50

Dieses Detail ist ein allgemeiner Planungsvorschlag. Der Aufbau ist beim jeweiligen Bauvorhaben unter bauphysikalischen und statischen Gesichtspunkten vom Planer/Verarbeiter eigenverantwortlich neu zu prüfen. Die Luftdichtheit muss unter Einhaltung der Herstellerangaben und der DIN 4108-7 hergestellt werden.

1.1. Decke auf Außenwand aufgelagert
Massivholzwand nicht sichtbar

Prinzipskizze
Luftdichtheit

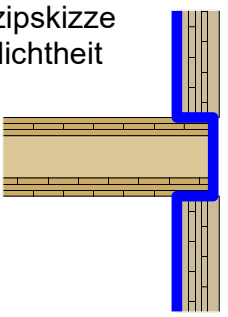

Übersicht

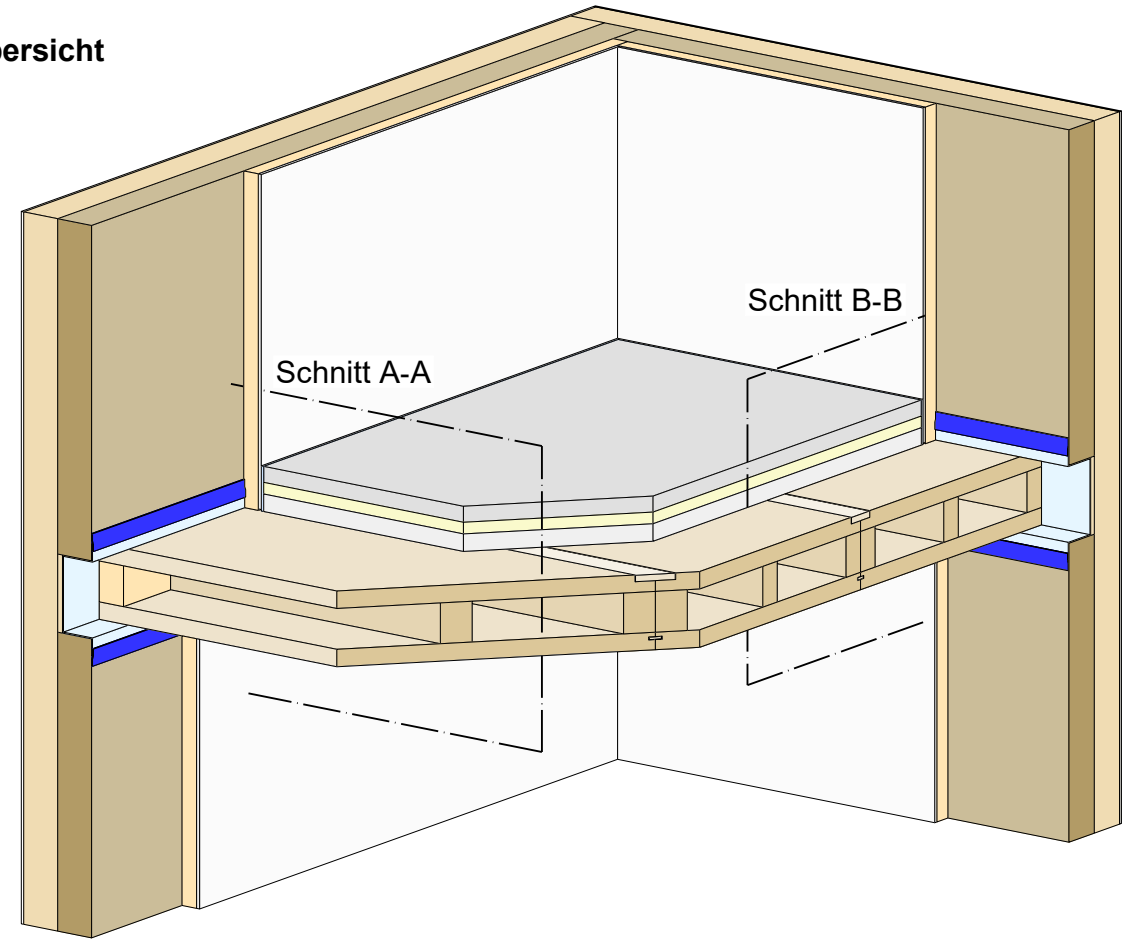

Detail 1.1.a (Schnitt A-A)

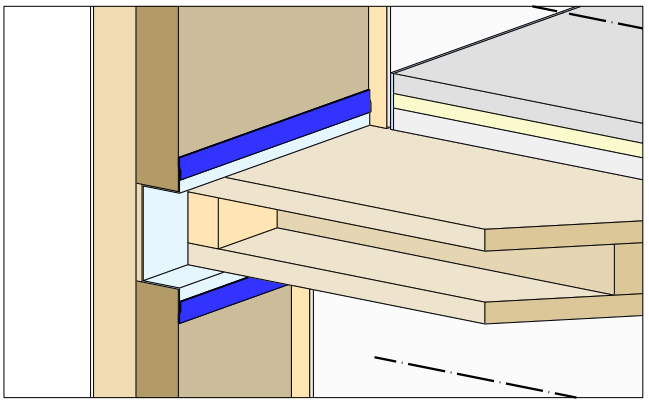

Detail 1.1.b (Schnitt B-B)

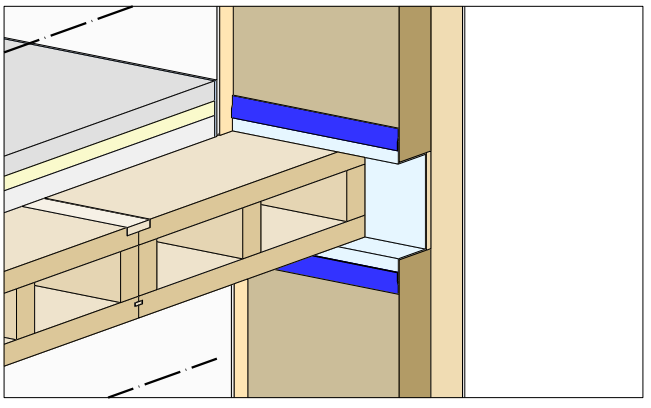

CLT BOX - DECKE
Einlegebrett
CLT
Klebeband (luftdicht)
Luftdichtheitsbahn
Holzfaserdämmung
Estrich
Trittschalldämmung
Schüttung
Putz oder Beplankung

Planinhalt
Decke auf Außenwand aufgelagert
Massivholzwand nicht sichtbar
Übersicht

Datum	Maßstab
01.03.2021	1:25, 1:20

best wood SCHNEIDER

Dieses Detail ist ein allgemeiner Planungsvorschlag. Der Aufbau ist beim jeweiligen Bauvorhaben unter bauphysikalischen und statischen Gesichtspunkten vom Planer/Verarbeiter eigenverantwortlich neu zu prüfen. Die Luftdichtheit muss unter Einhaltung der Herstellerangaben und der DIN 4108-7 hergestellt werden.

1.1.a Decke auf Außenwand aufgelagert

Detail 1.1.a

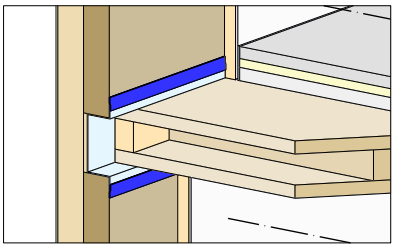

Schnitt A-A

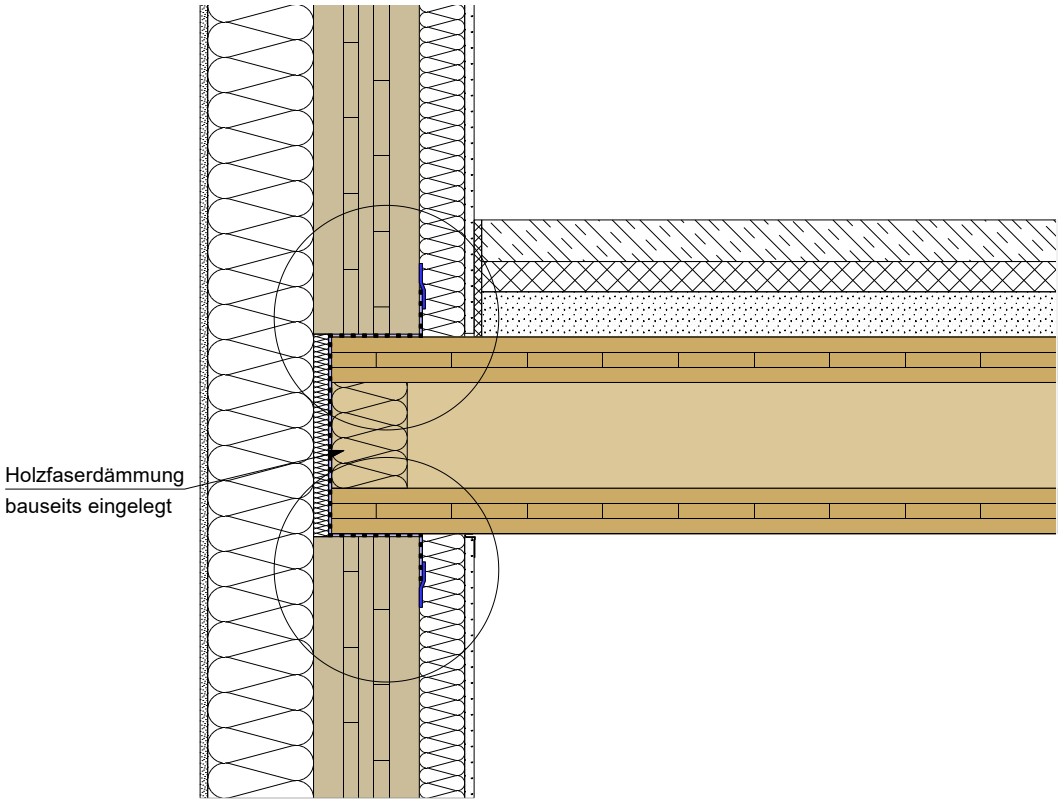

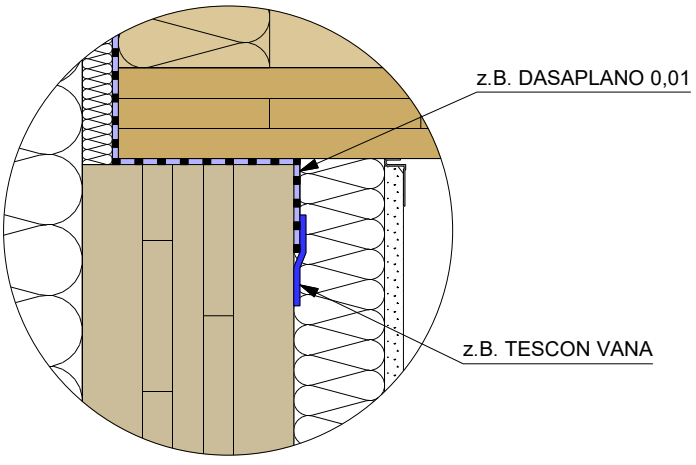

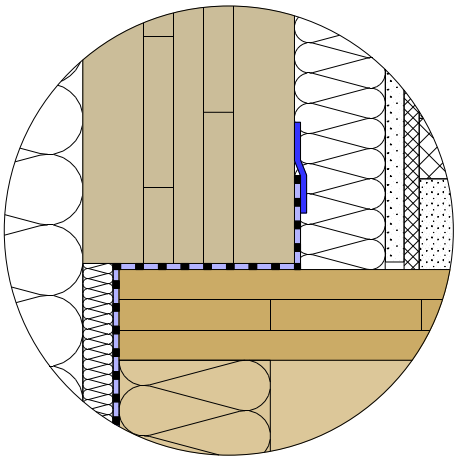

CLT BOX (Platte)
CLT BOX (Rippe)
CLT
Klebeband (luftdicht)
Luftdichtheitsbahn
WDVS - Putzsystem
Holzfaserdämmung
Putz oder Beplankung

Planinhalt

Decke auf Außenwand aufgelagert

Schnitt A-A

Datum	Maßstab
01.03.2021	1:10, 1:5

best wood SCHNEIDER

Dieses Detail ist ein allgemeiner Planungsvorschlag. Der Aufbau ist beim jeweiligen Bauvorhaben unter bauphysikalischen und statischen Gesichtspunkten vom Planer/Verarbeiter eigenverantwortlich neu zu prüfen. Die Luftdichtheit muss unter Einhaltung der Herstellerangaben und der DIN 4108-7 hergestellt werden.

1.1.b Decke auf Außenwand aufgelagert

Detail 1.1.b

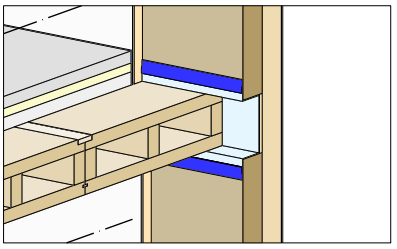

Schnitt B-B

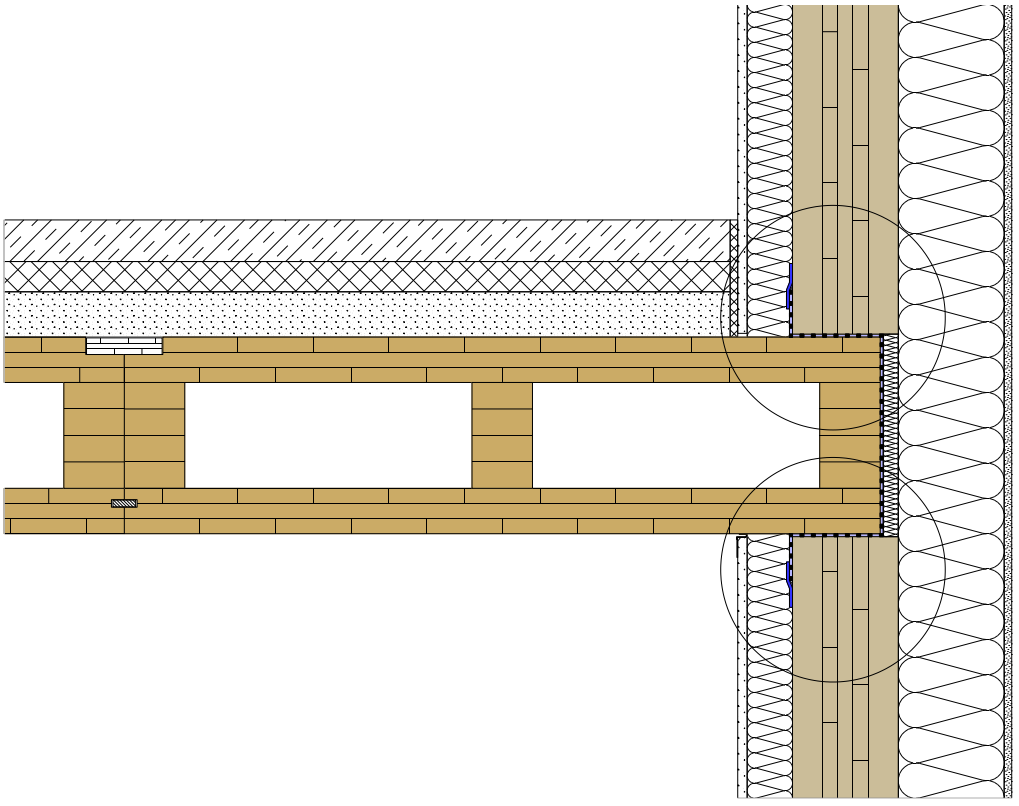

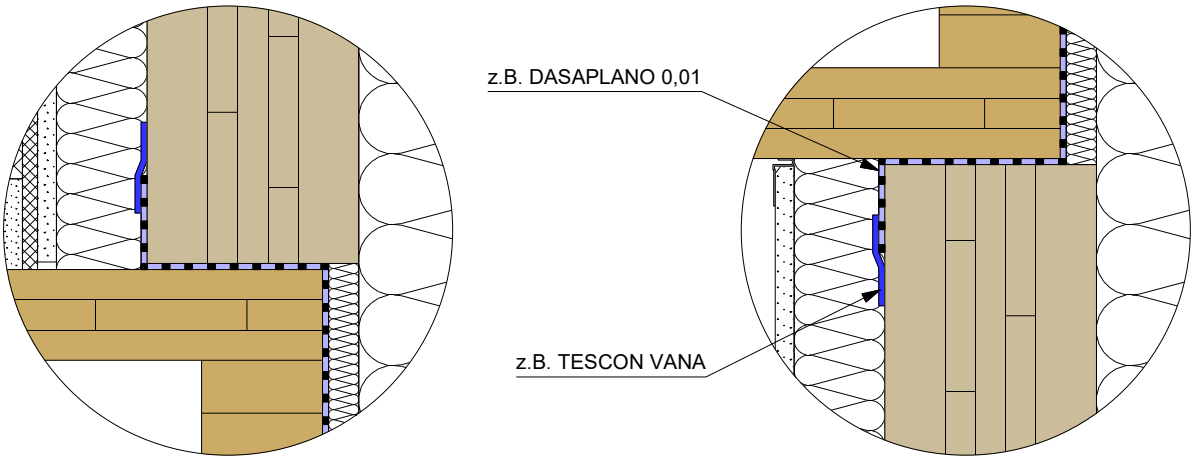

CLT BOX (Platte)
CLT BOX (Rippe)
Einlegebrett
Fremdfeder
CLT

Klebeband (luftdicht)
Luftdichtheitsbahn

WDVS - Putzsystem
Holzfaserdämmung
Putz oder Beplankung

Planinhalt

Decke auf Außenwand aufgelagert

Schnitt B-B

Datum	Maßstab
01.03.2021	1:10, 1:5

best wood SCHNEIDER

Dieses Detail ist ein allgemeiner Planungsvorschlag. Der Aufbau ist beim jeweiligen Bauvorhaben unter bauphysikalischen und statischen Gesichtspunkten vom Planer/Verarbeiter eigenverantwortlich neu zu prüfen. Die Luftdichtheit muss unter Einhaltung der Herstellerangaben und der DIN 4108-7 hergestellt werden.

1.2. Decke auf Außenwand aufgelagert
Massivholzwand sichtbar

Prinzipskizze
Luftdichtheit

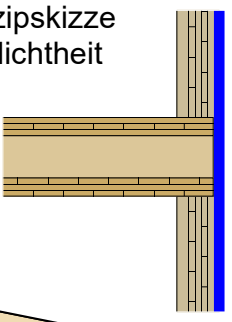

Übersicht

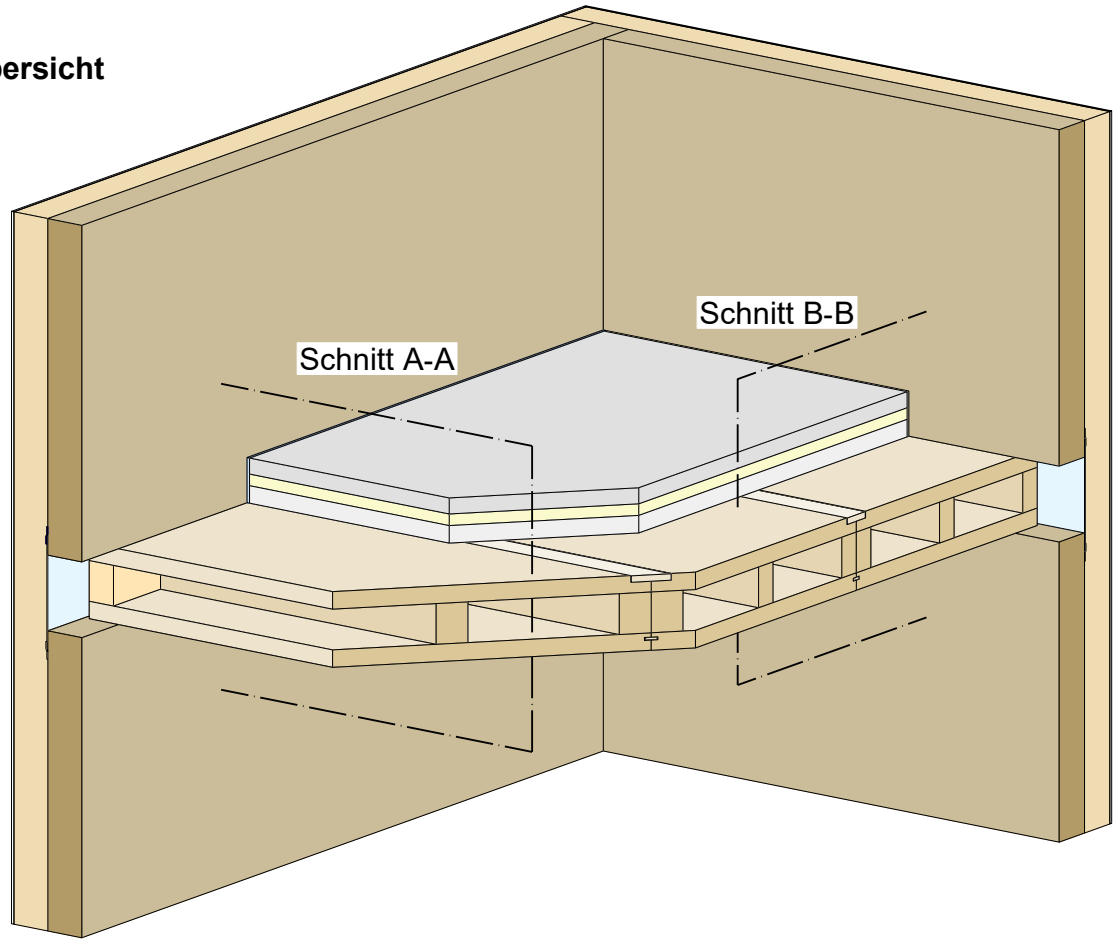

Detail 1.2.a (Schnitt A-A)

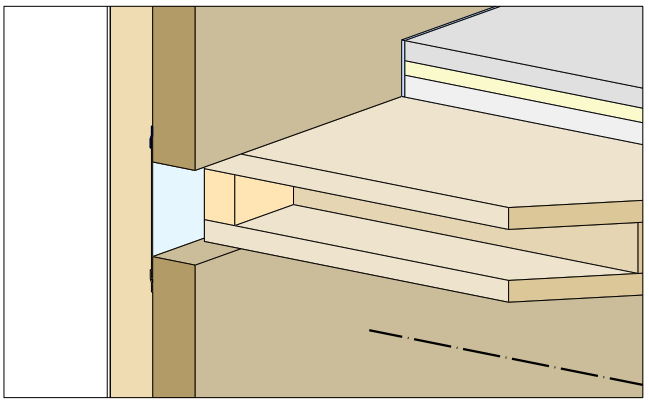

Detail 1.2.b (Schnitt B-B)

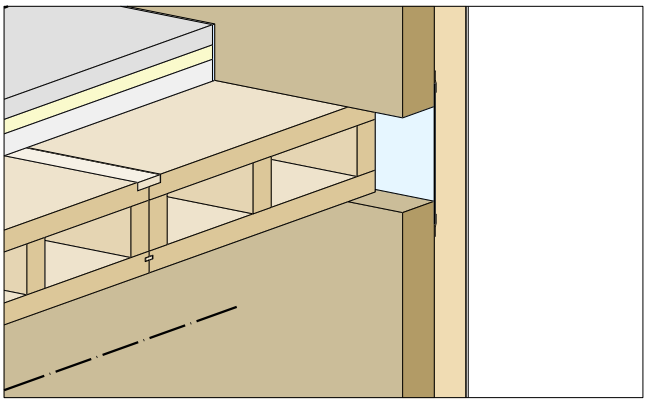

CLT BOX - DECKE
Einlegebrett
CLT
Klebeband (luftdicht)
Luftdichtheitsbahn
Holzfaserdämmung
Estrich
Trittschalldämmung
Schüttung

Planinhalt
Decke auf Außenwand aufgelagert
Massivholzwand nicht sichtbar
Übersicht

Datum	Maßstab
01.03.2021	1:25, 1:20

best wood SCHNEIDER

Dieses Detail ist ein allgemeiner Planungsvorschlag. Der Aufbau ist beim jeweiligen Bauvorhaben unter bauphysikalischen und statischen Gesichtspunkten vom Planer/Verarbeiter eigenverantwortlich neu zu prüfen. Die Luftdichtheit muss unter Einhaltung der Herstellerangaben und der DIN 4108-7 hergestellt werden.

1.2.a Decke auf Außenwand aufgelagert

Detail 1.2.a

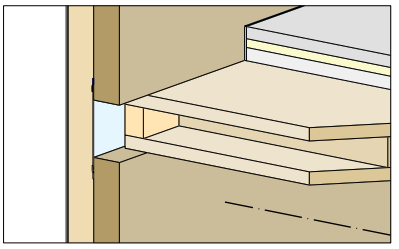

Schnitt A-A

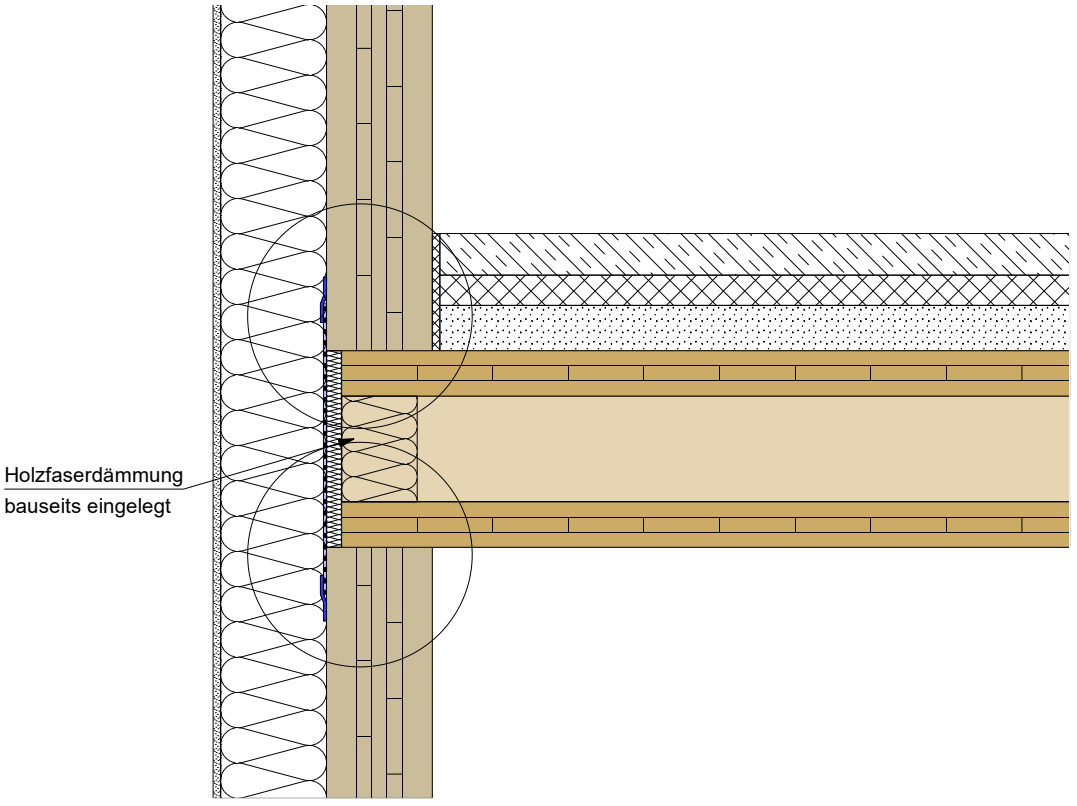

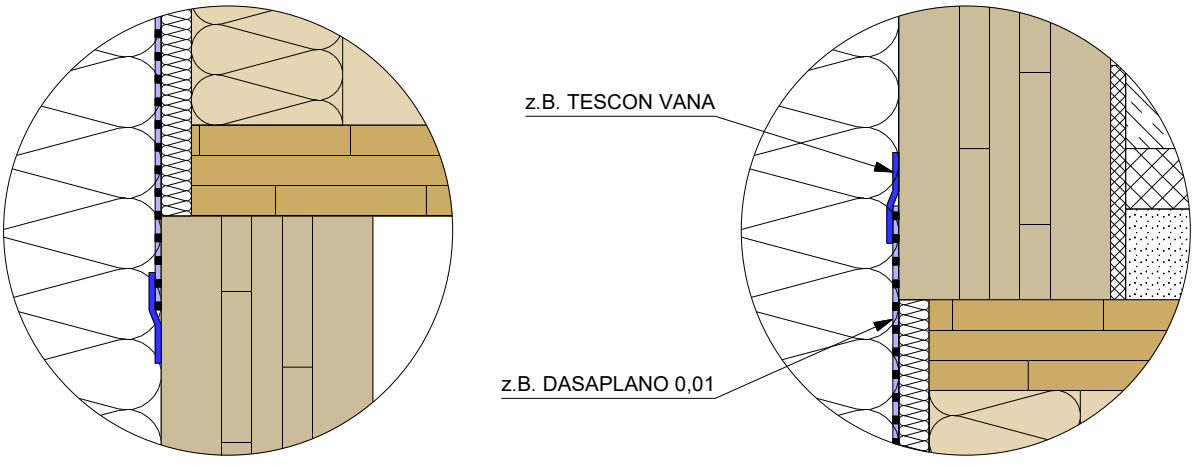

CLT BOX (Platte)
CLT BOX (Rippe)
CLT
Klebeband (luftdicht)
Luftdichtheitsbahn
WDVS - Putzsystem
Holzfaserdämmung

Planinhalt

Decke auf Außenwand aufgelagert

Schnitt A-A

Datum	Maßstab
01.03.2021	1:10, 1:5

best wood SCHNEIDER

Dieses Detail ist ein allgemeiner Planungsvorschlag. Der Aufbau ist beim jeweiligen Bauvorhaben unter bauphysikalischen und statischen Gesichtspunkten vom Planer/Verarbeiter eigenverantwortlich neu zu prüfen. Die Luftdichtheit muss unter Einhaltung der Herstellerangaben und der DIN 4108-7 hergestellt werden.

1.2.b Decke auf Außenwand aufgelagert

Detail 1.2.b

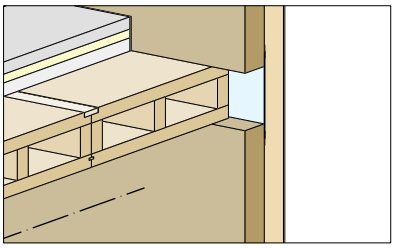

Schnitt B-B

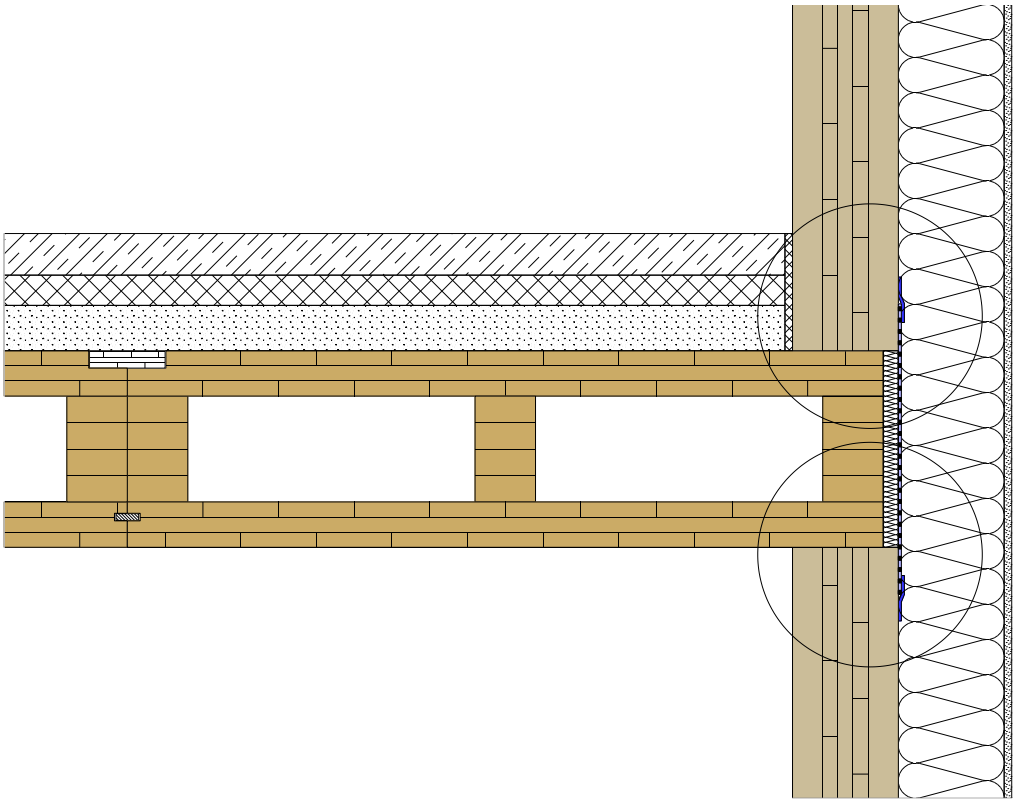

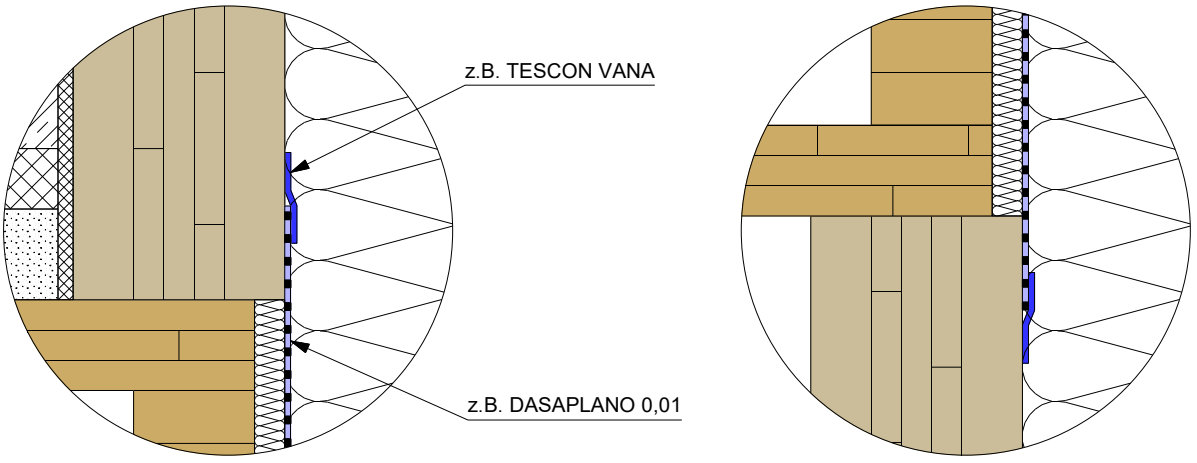

CLT BOX (Platte)
CLT BOX (Rippe)
Einlegebrett
CLT
Klebeband (luftdicht)
Luftdichtheitsbahn
WDVS - Putzsystem
Holzfaserdämmung

Planinhalt

Decke auf Außenwand aufgelagert

Schnitt B-B

Datum	Maßstab
01.03.2021	1:10, 1:5

best wood SCHNEIDER

Dieses Detail ist ein allgemeiner Planungsvorschlag. Der Aufbau ist beim jeweiligen Bauvorhaben unter bauphysikalischen und statischen Gesichtspunkten vom Planer/Verarbeiter eigenverantwortlich neu zu prüfen. Die Luftdichtheit muss unter Einhaltung der Herstellerangaben und der DIN 4108-7 hergestellt werden.

1.3. Decke auf Außenwand aufgelagert
Holzrahmenbauwand

Prinzipskizze
Luftdichtheit

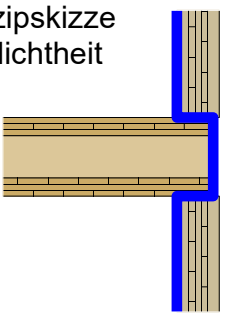

Übersicht

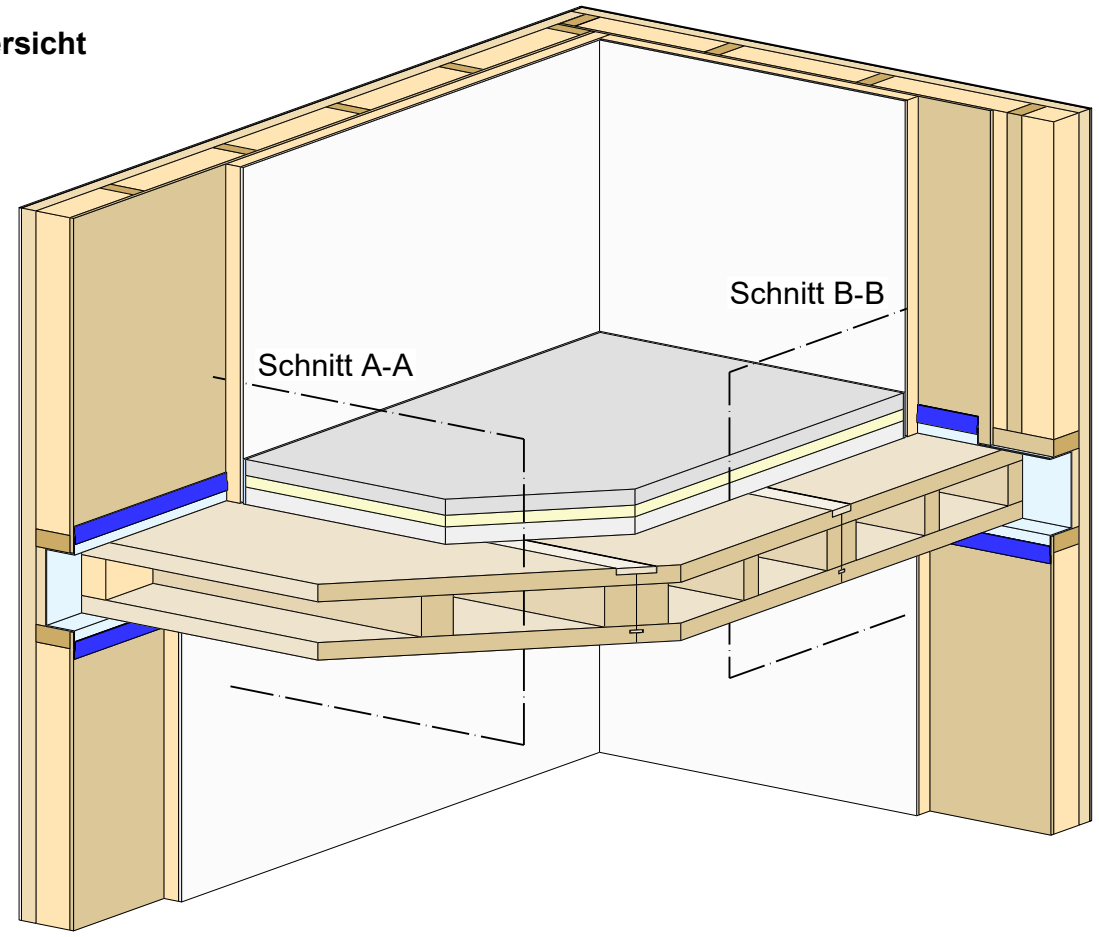

Detail 1.3.a (Schnitt A-A)

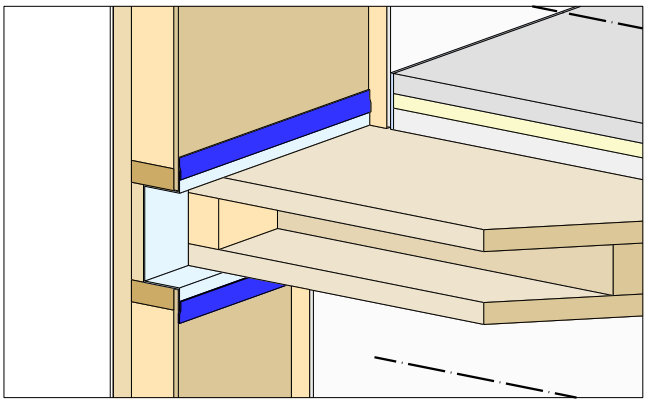

Detail 1.3.b (Schnitt B-B)

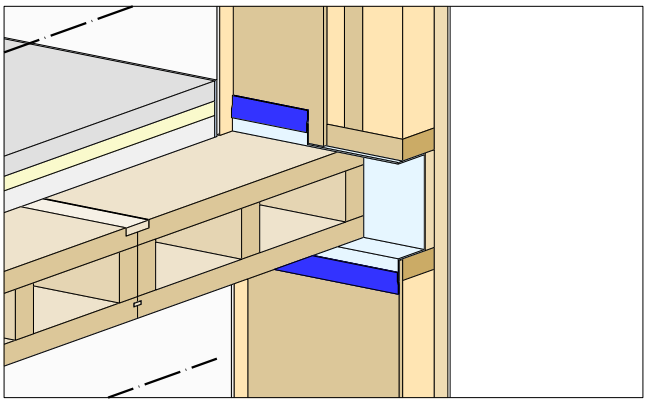

CLT BOX - DECKE	Klebeband (luftdicht)	Holzfaserdämmung
Einlegebrett	Luftdichtheitsbahn	Estrich
Holzständer	OSB (luftdicht verklebt)	Trittschalldämmung
		Schüttung
		Putz oder Beplankung

Planinhalt

Decke auf Außenwand aufgelagert

Holzrahmenbauwand

Übersicht

Datum	Maßstab
01.03.2021	1:25, 1:20

best wood SCHNEIDER

Dieses Detail ist ein allgemeiner Planungsvorschlag. Der Aufbau ist beim jeweiligen Bauvorhaben unter bauphysikalischen und statischen Gesichtspunkten vom Planer/Verarbeiter eigenverantwortlich neu zu prüfen. Die Luftdichtheit muss unter Einhaltung der Herstellerangaben und der DIN 4108-7 hergestellt werden.

1.3.a Decke auf Außenwand aufgelagert

Detail 1.3.a

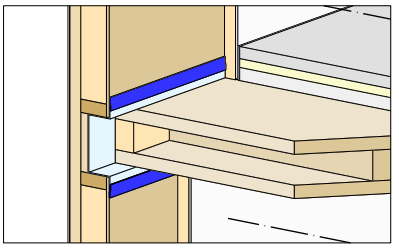

Schnitt A-A

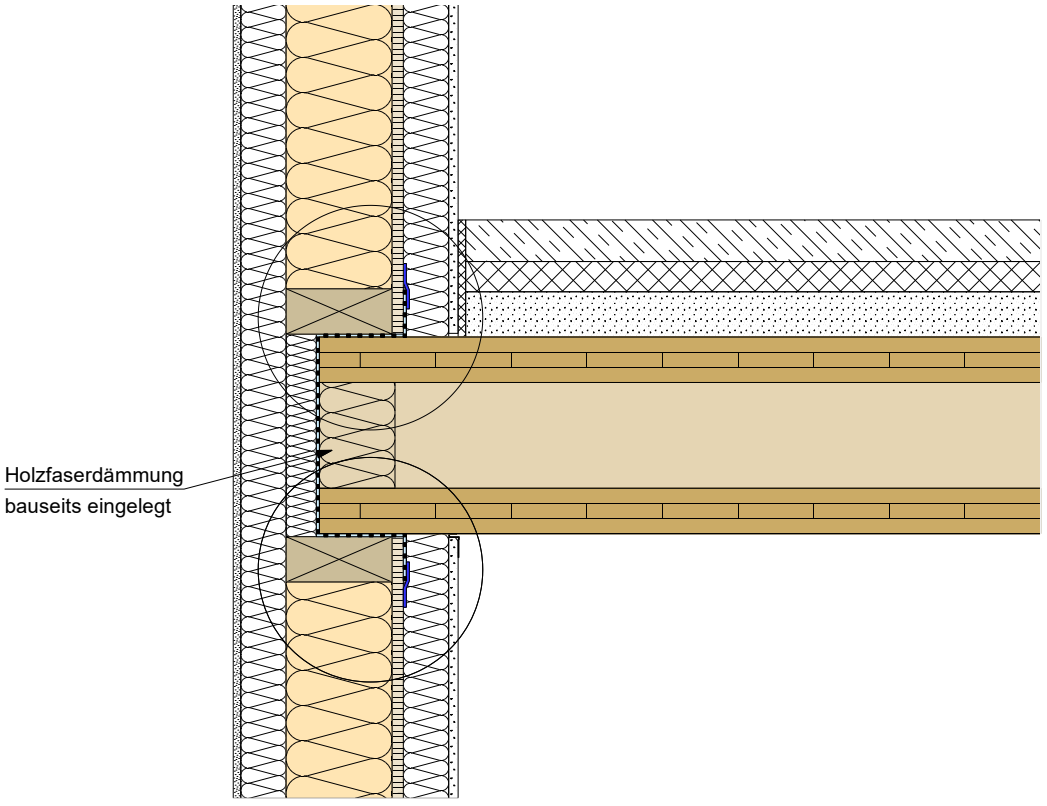

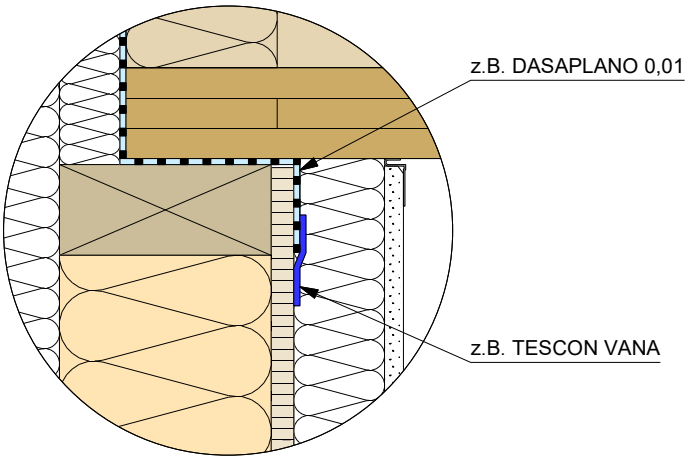

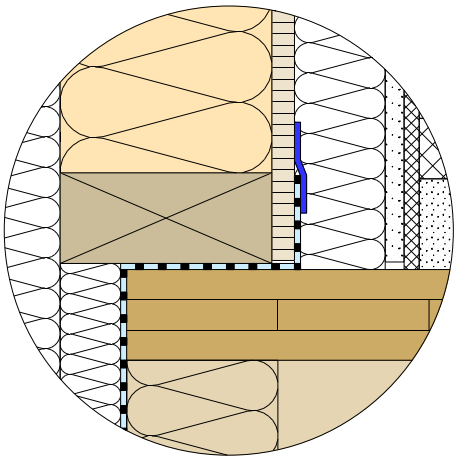

CLT BOX (Platte)
CLT BOX (Rippe)
Holzständer
Klebeband (luftdicht)
Luftdichtheitsbahn
OSB (luftdicht verklebt)
WDVS - Putzsystem
Holzfaserdämmung
Putz oder Beplankung
Gefachdämmung

Planinhalt

Decke auf Außenwand aufgelagert

Schnitt A-A

Datum	Maßstab
01.03.2021	1:10, 1:5

best wood SCHNEIDER

Dieses Detail ist ein allgemeiner Planungsvorschlag. Der Aufbau ist beim jeweiligen Bauvorhaben unter bauphysikalischen und statischen Gesichtspunkten vom Planer/Verarbeiter eigenverantwortlich neu zu prüfen. Die Luftdichtheit muss unter Einhaltung der Herstellerangaben und der DIN 4108-7 hergestellt werden.

1.3.b Decke auf Außenwand aufgelagert

Detail 1.3.b

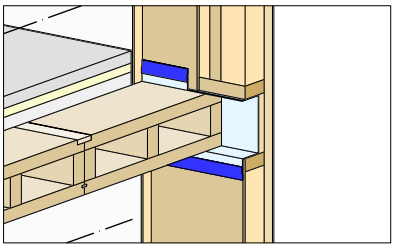

Schnitt B-B

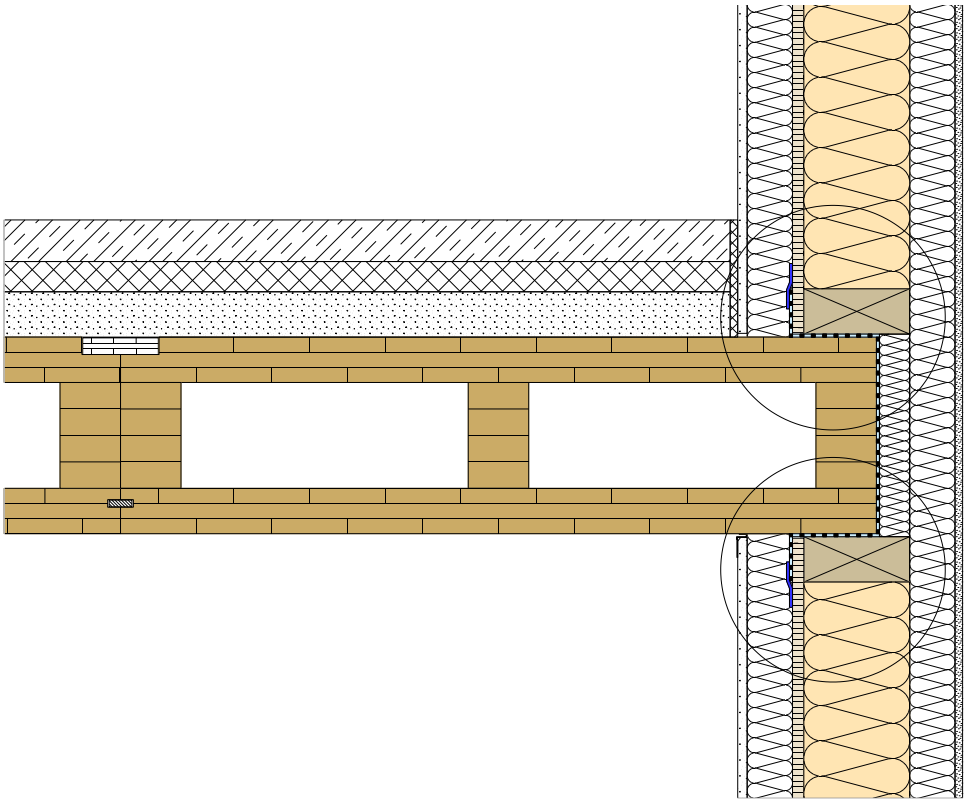

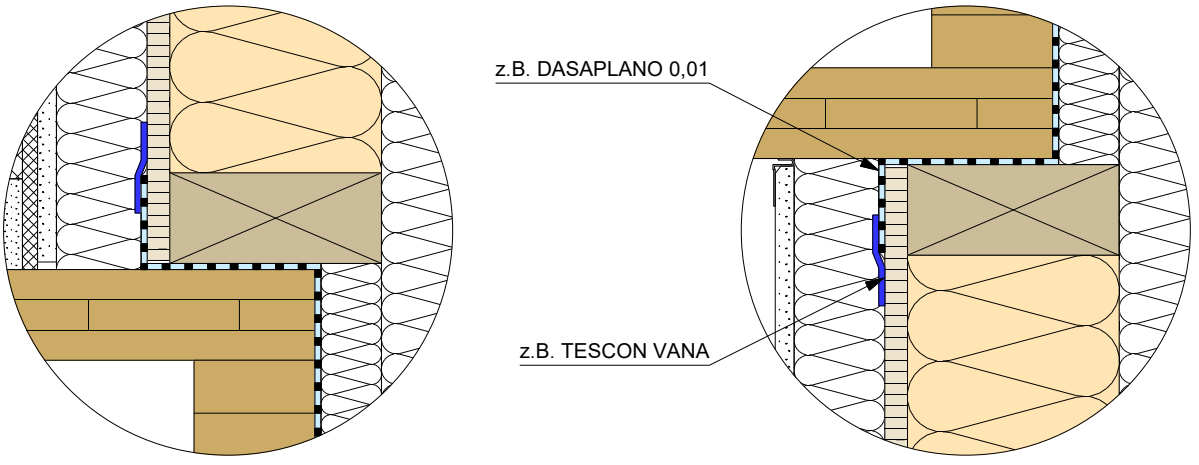

CLT BOX (Platte)
CLT BOX (Rippe)
Einlegebrett
Fremdfeder
Holzständer
Klebeband (luftdicht)
Luftdichtheitsbahn
OSB (luftdicht verklebt)
WDVS - Putzsystem
Holzfaserdämmung
Putz oder Beplankung
Gefachdämmung

Planinhalt

Decke auf Außenwand aufgelagert

Schnitt B-B

Datum	Maßstab
01.03.2021	1:10, 1:5

best wood SCHNEIDER

Dieses Detail ist ein allgemeiner Planungsvorschlag. Der Aufbau ist beim jeweiligen Bauvorhaben unter bauphysikalischen und statischen Gesichtspunkten vom Planer/Verarbeiter eigenverantwortlich neu zu prüfen. Die Luftdichtheit muss unter Einhaltung der Herstellerangaben und der DIN 4108-7 hergestellt werden.

1.4. Decke an Außenwand mit Randbalken
Massivholzwand nicht sichtbar

Prinzipskizze
Luftdichtheit

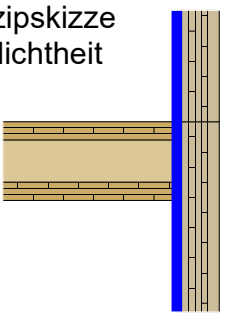

Übersicht

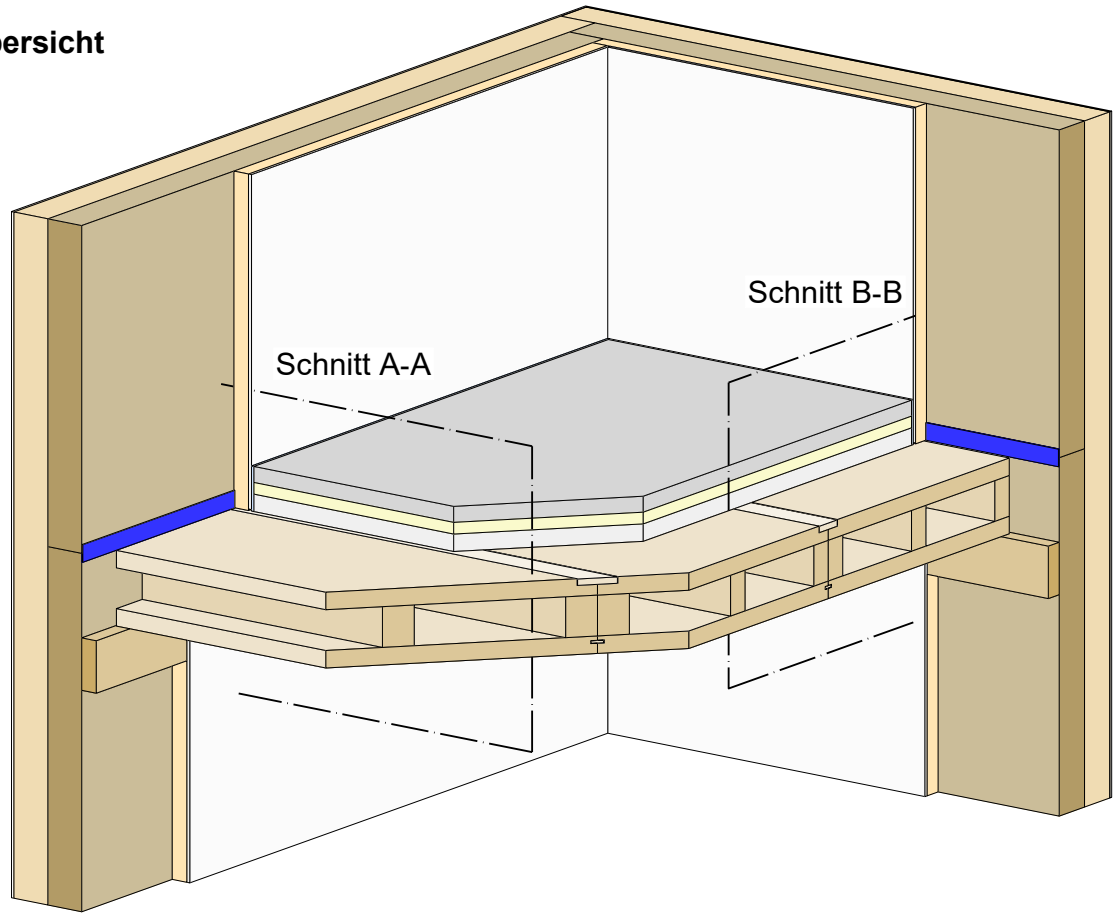

Detail 1.4.a (Schnitt A-A)

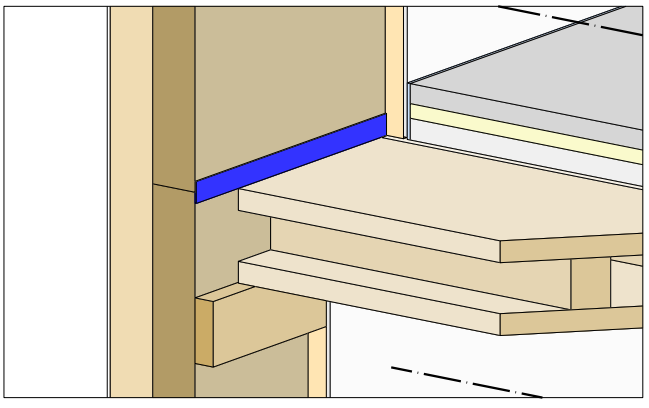

Detail 1.4.b (Schnitt B-B)

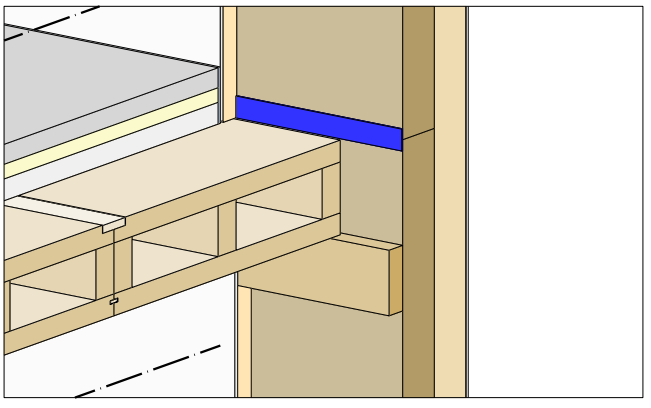

CLT BOX - DECKE	Klebeband (luftdicht)	Holzfaserdämmung
Einlegebrett		Estrich
Auflagerholz		Holzfaserdämmung
CLT		Schüttung
		Putz oder Beplankung

Planinhalt

Decke an Außenwand mit Randbalken

Massivholzwand nicht sichtbar

Übersicht

Datum	Maßstab
01.03.2021	1:25, 1:20

best wood SCHNEIDER

Dieses Detail ist ein allgemeiner Planungsvorschlag. Der Aufbau ist beim jeweiligen Bauvorhaben unter bauphysikalischen und statischen Gesichtspunkten vom Planer/Verarbeiter eigenverantwortlich neu zu prüfen. Die Luftdichtheit muss unter Einhaltung der Herstellerangaben und der DIN 4108-7 hergestellt werden.

1.4.a Decke an Außenwand mit Randbalken

Detail 1.4.a

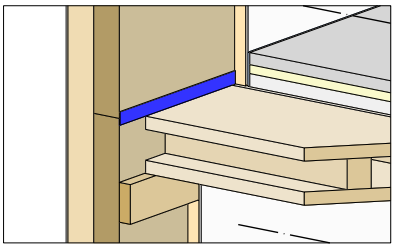

Schnitt A-A

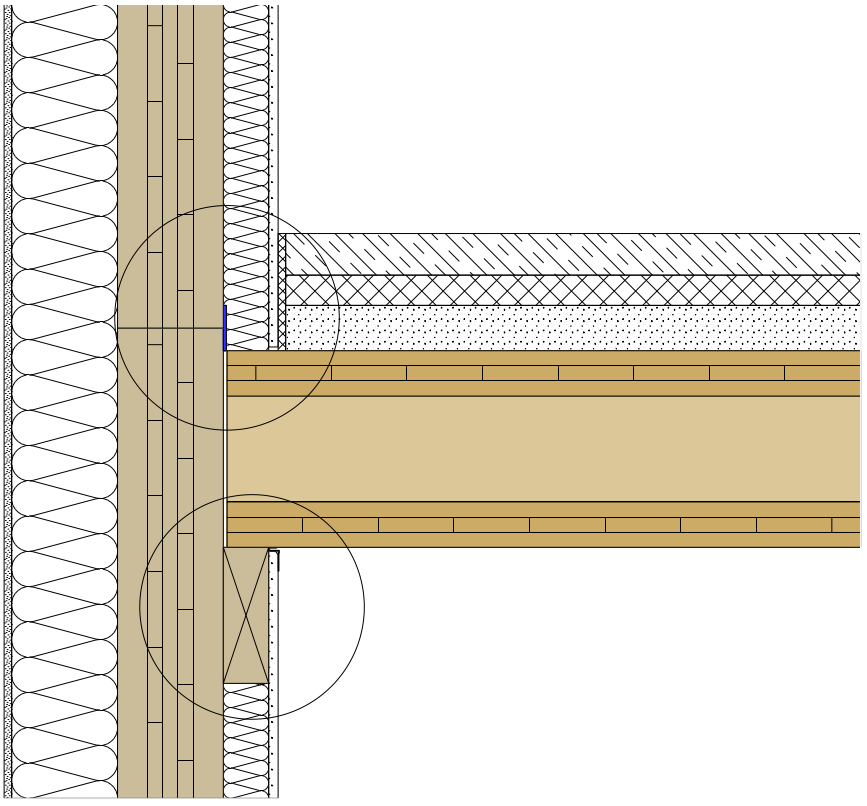

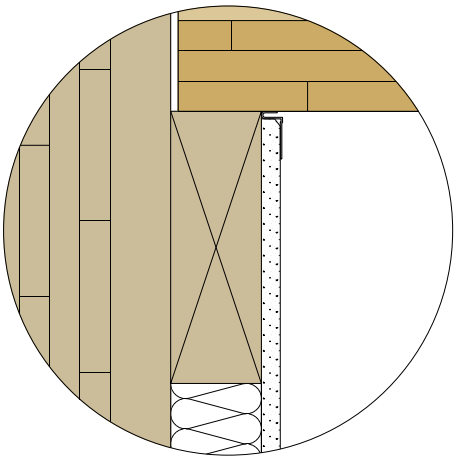

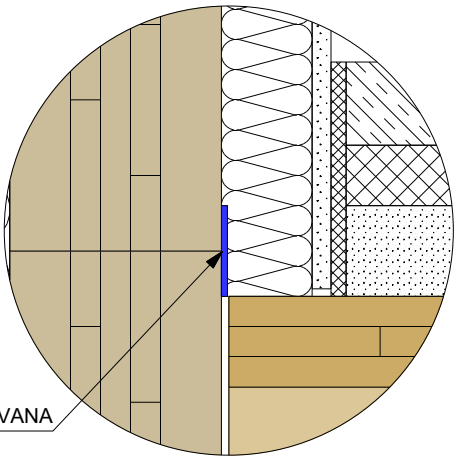

CLT BOX (Platte)
CLT BOX (Rippe)
CLT
Auflagerholz
Klebeband (luftdicht)
WDVS - Putzsystem
Holzfaserdämmung
Putz oder Beplankung

Planinhalt

Decke an Außenwand mit Randbalken

Schnitt A-A

Datum	Maßstab
01.03.2021	1:10, 1:5

best wood SCHNEIDER

Dieses Detail ist ein allgemeiner Planungsvorschlag. Der Aufbau ist beim jeweiligen Bauvorhaben unter bauphysikalischen und statischen Gesichtspunkten vom Planer/Verarbeiter eigenverantwortlich neu zu prüfen. Die Luftdichtheit muss unter Einhaltung der Herstellerangaben und der DIN 4108-7 hergestellt werden.

1.4.b Decke an Außenwand mit Randbalken

Detail 1.4.b

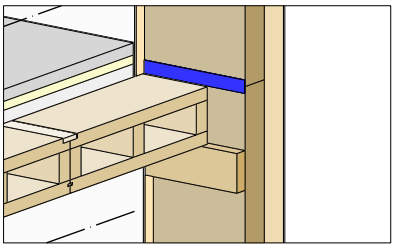

Schnitt B-B

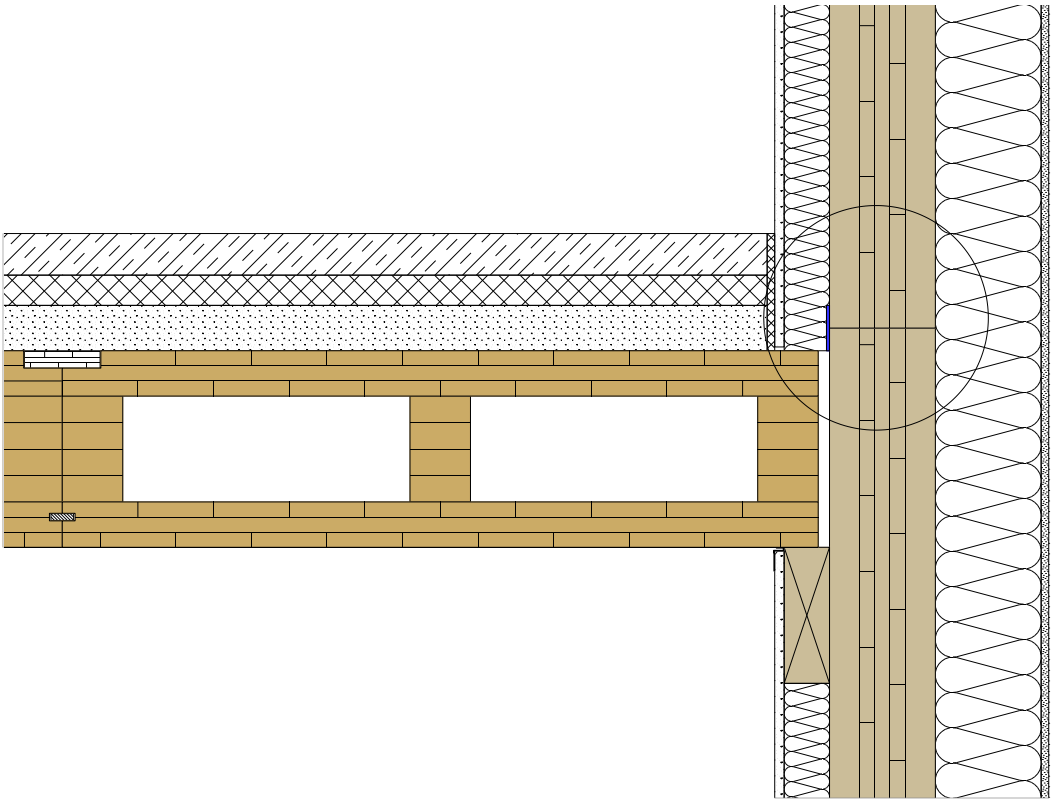

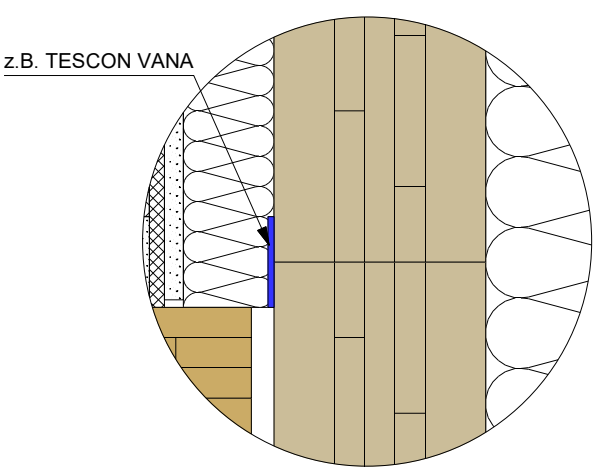

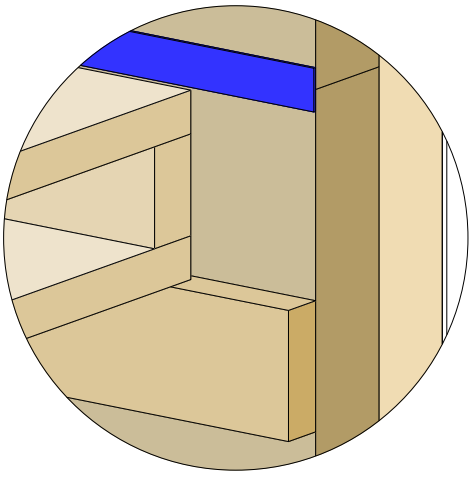

CLT BOX (Platte)
CLT BOX (Rippe)
Einlegebrett
Auflagerholz
CLT

Klebeband (luftdicht)

WDVS - Putzsystem
Holzfaserdämmung
Putz oder Beplankung

Planinhalt

Decke an Außenwand mit Randbalken

Schnitt B-B

Datum	Maßstab
01.03.2021	1:10, 1:5

best wood SCHNEIDER

Dieses Detail ist ein allgemeiner Planungsvorschlag. Der Aufbau ist beim jeweiligen Bauvorhaben unter bauphysikalischen und statischen Gesichtspunkten vom Planer/Verarbeiter eigenverantwortlich neu zu prüfen. Die Luftdichtheit muss unter Einhaltung der Herstellerangaben und der DIN 4108-7 hergestellt werden.

2.1. Flachdach mit Gefach- und Aufdachdämmung Massivholzwand nicht sichtbar Ausführungsvariante 1

Prinzipskizze Luftdichtheit

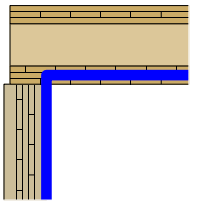

Übersicht

Die Funktionalität dieses Flachdachaufbaus muss bezüglich des Tauwasserausfalls objektspezifisch überprüft werden.

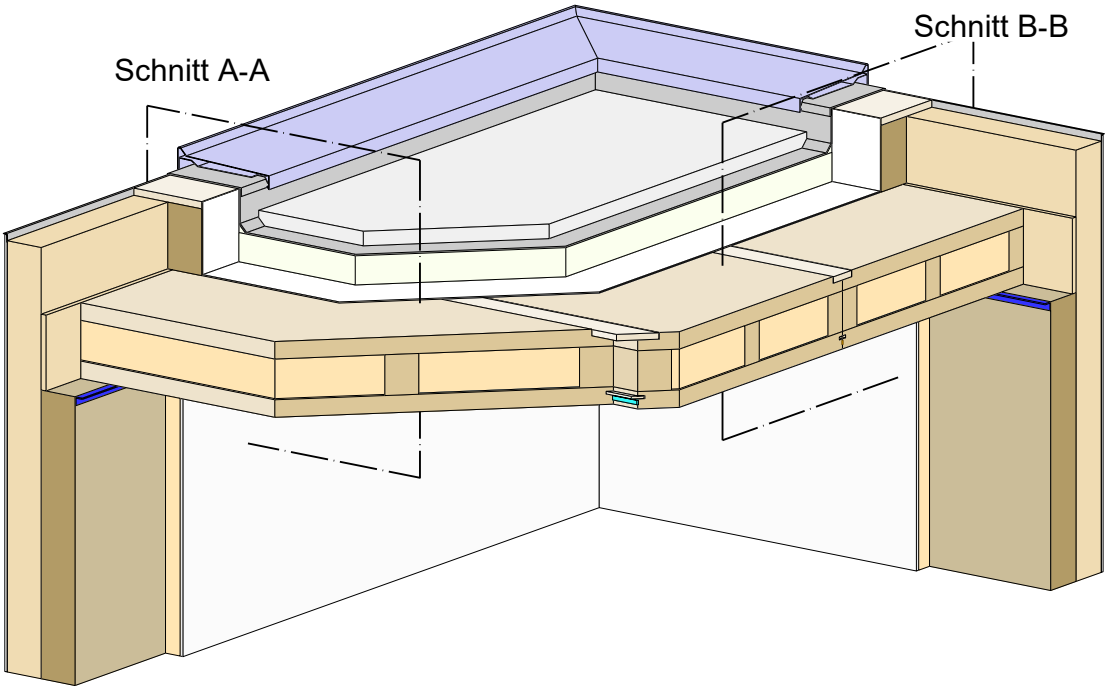

Detail 2.1.a (Schnitt A-A)

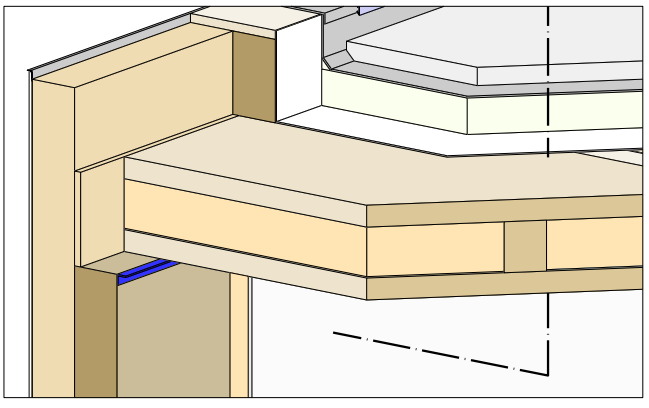

Detail 2.1.b (Schnitt B-B)

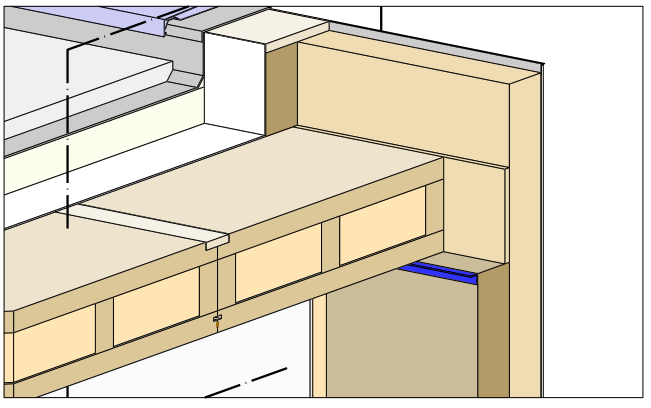

CLT BOX - DECKE	Klebeband (luftdicht)	Holzfaserdämmung
CLT	vorkomprimiertes Dichtband (luftdicht)	Putz oder Beplankung
Einlegebrett	Dampfsperre	Dämmung DAA
	Abdichtung (DIN 18531)	Attikaabdeckung
		Kies

Planinhalt

Flachdach mit Gefach- und Aufdachdämmung Massivholzwand nicht sichtbar Ausführungsvariante 1

Übersicht

Datum	Maßstab
01.03.2021	1:25, 1:20

best wood SCHNEIDER

Dieses Detail ist ein allgemeiner Planungsvorschlag. Der Aufbau ist beim jeweiligen Bauvorhaben unter bauphysikalischen und statischen Gesichtspunkten vom Planer/Verarbeiter eigenverantwortlich neu zu prüfen. Die Luftdichtheit muss unter Einhaltung der Herstellerangaben und der DIN 4108-7 hergestellt werden.

2.1.a Flachdach mit Gefach- und Aufdachdämmung

Detail 2.1.a

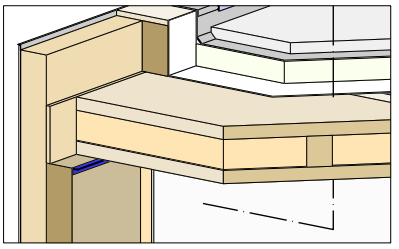

Schnitt A-A

Die Funktionalität dieses Flachdachaufbaus muss bezüglich des Tauwasserausfalls objektspezifisch überprüft werden.

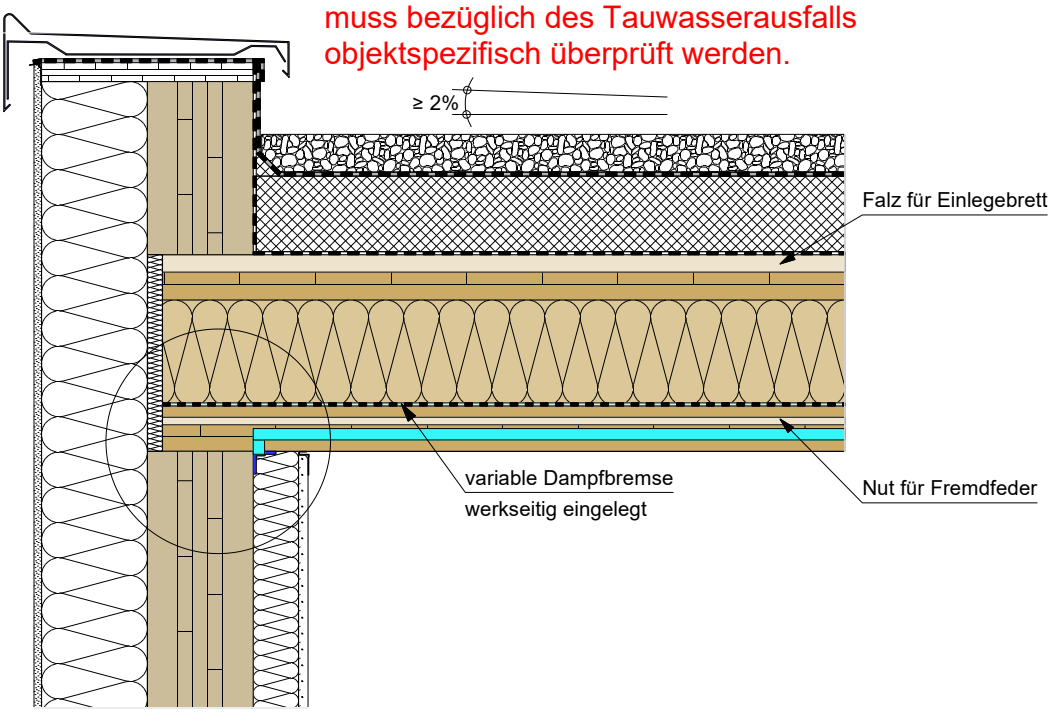

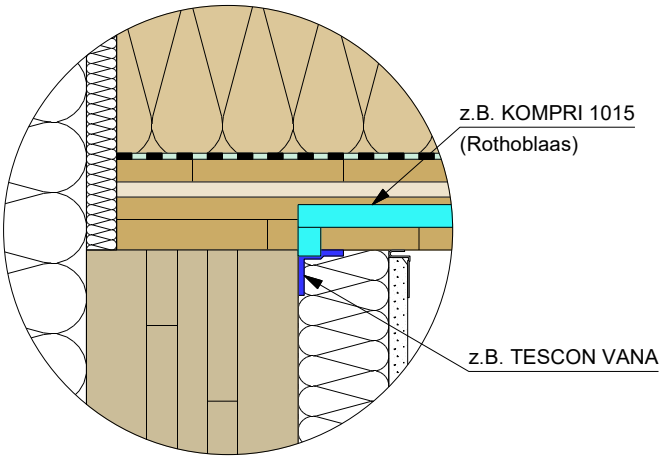

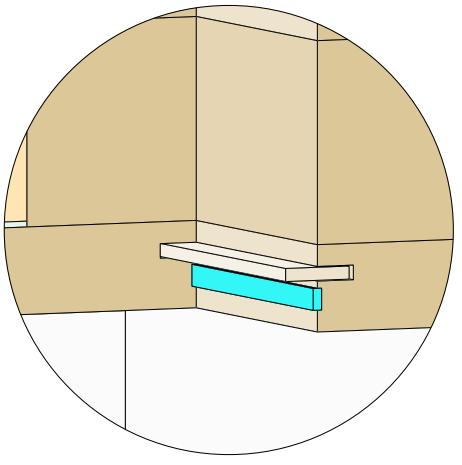

CLT BOX (Platte)
CLT BOX (Rippe)
CLT
Klebeband (luftdicht)
vorkomprimiertes Dichtband (luftdicht)
variable Dampfbremse
Dampfsperre
Abdichtung (DIN 18531)
WDVS - Putzsystem
Holzfaserdämmung
Dämmung DAA
Kies
UK Attikablech

Planinhalt
Flachdach mit Gefach- und Aufdachdämmung

Schnitt A-A

Datum	Maßstab
01.03.2021	1:10, 1:5

best wood SCHNEIDER

Dieses Detail ist ein allgemeiner Planungsvorschlag. Der Aufbau ist beim jeweiligen Bauvorhaben unter bauphysikalischen und statischen Gesichtspunkten vom Planer/Verarbeiter eigenverantwortlich neu zu prüfen. Die Luftdichtheit muss unter Einhaltung der Herstellerangaben und der DIN 4108-7 hergestellt werden.

2.1.b Flachdach mit Gefach- und Aufdachdämmung

Detail 2.1.b

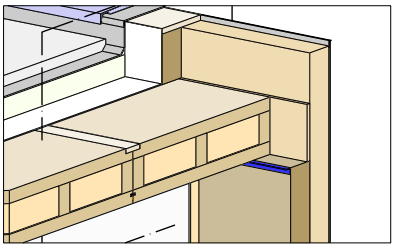

Schnitt B-B

Die Funktionalität dieses Flachdachaufbaus muss bezüglich des Tauwasserausfalls objektspezifisch überprüft werden.

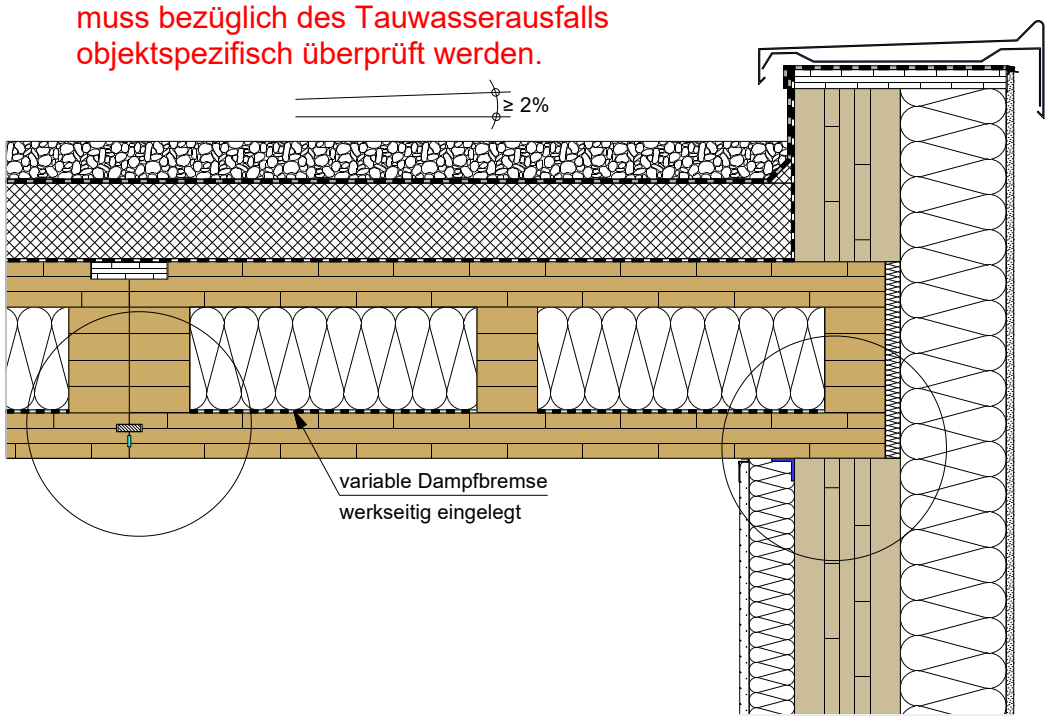

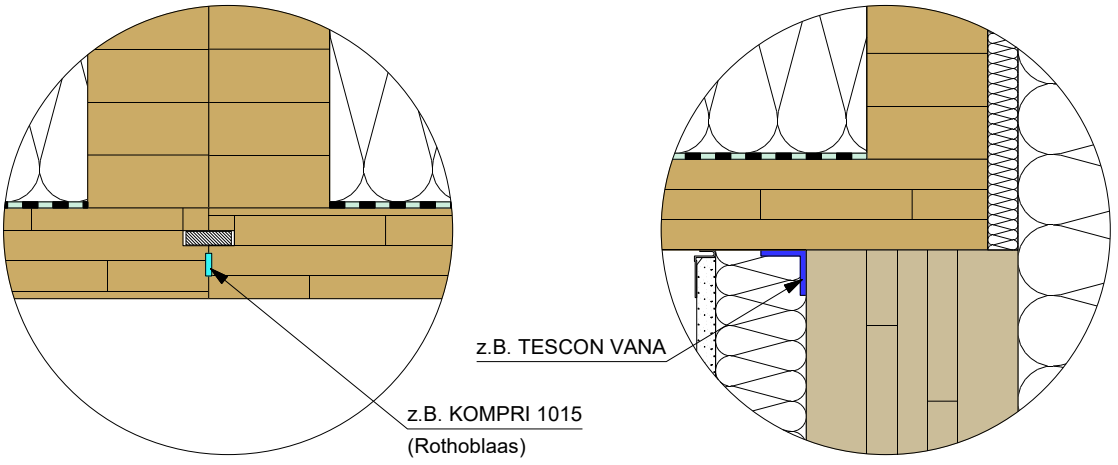

CLT BOX (Platte)	Klebeband (luftdicht)	WDVS - Putzsystem
CLT BOX (Rippe)	vorkomprimiertes Dichtband (luftdicht)	Holzfaserdämmung
Einlegebrett	variable Dampfbremse	Dämmung DAA
Fremdfeder	Dampfsperre	Kies
CLT	Abdichtung (DIN 18531)	UK Attikablech

Planinhalt

Flachdach mit Gefach- und Aufdachdämmung

Schnitt B-B

Datum	Maßstab
01.03.2021	1:10, 1:5

best wood SCHNEIDER

Dieses Detail ist ein allgemeiner Planungsvorschlag. Der Aufbau ist beim jeweiligen Bauvorhaben unter bauphysikalischen und statischen Gesichtspunkten vom Planer/Verarbeiter eigenverantwortlich neu zu prüfen. Die Luftdichtheit muss unter Einhaltung der Herstellerangaben und der DIN 4108-7 hergestellt werden.

2.2. Flachdach mit Gefach- und Aufdachdämmung Massivholzwand nicht sichtbar Ausführungsvariante 2

Prinzipskizze Luftdichtheit

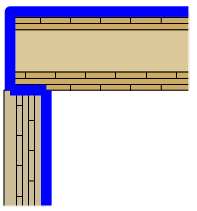

Übersicht

Die Funktionalität dieses Flachdachaufbaus muss bezüglich des Tauwasserausfalls objektspezifisch überprüft werden.

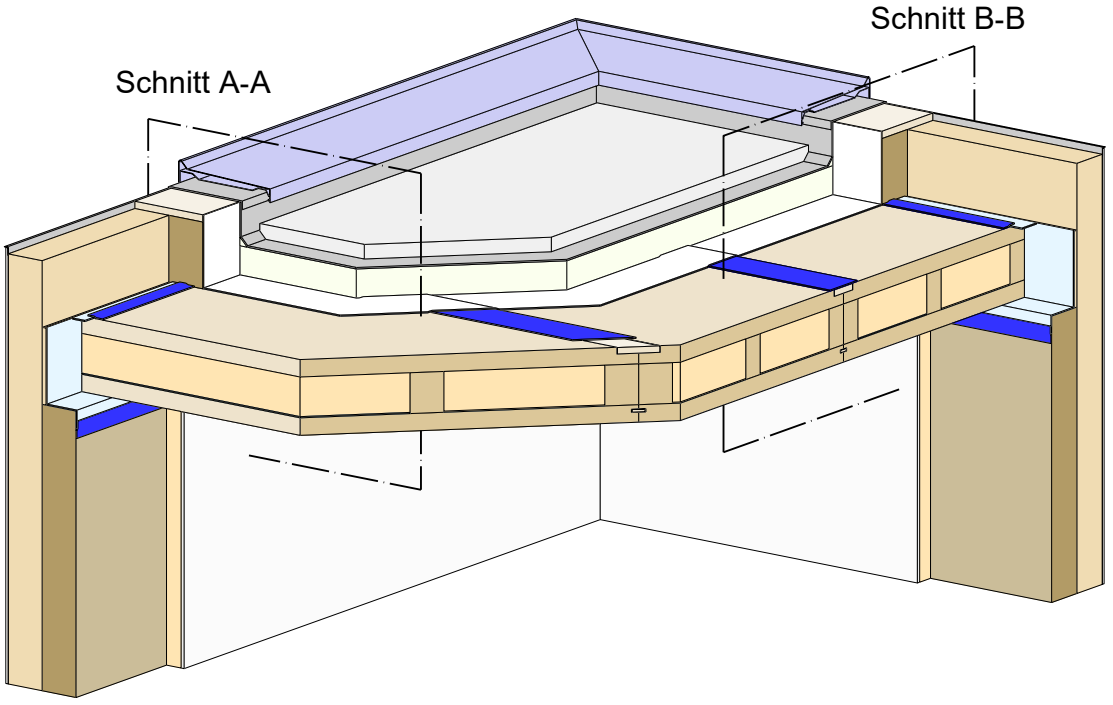

Detail 2.2.a (Schnitt A-A)

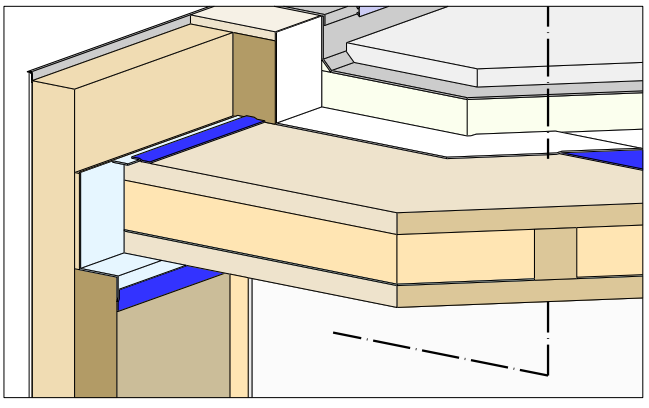

Detail 2.2.b (Schnitt B-B)

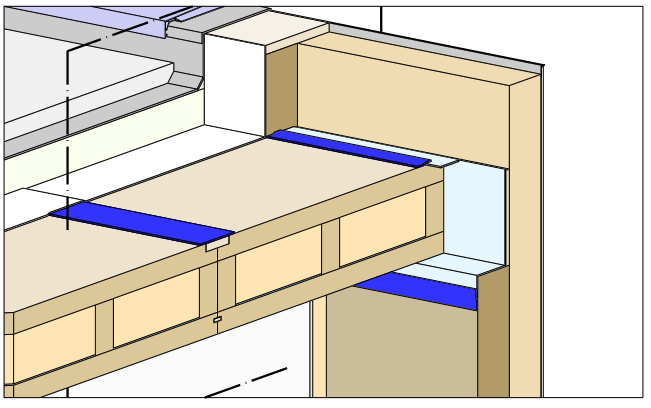

CLT BOX - DECKE	Klebeband (luftdicht)	Holzfaserdämmung
Einlegebrett	Luftdichtheitsbahn	Putz oder Beplankung
CLT	Dampfsperre	Dämmung DAA
	Abdichtung (DIN 18531)	Attikaabdeckung
		Kies

Planinhalt
Flachdach mit Gefach- und Aufdachdämmung Massivholzwand nicht sichtbar Ausführungsvariante 2
Übersicht

Datum	Maßstab
01.03.2021	1:25, 1:20

best wood SCHNEIDER

Dieses Detail ist ein allgemeiner Planungsvorschlag. Der Aufbau ist beim jeweiligen Bauvorhaben unter bauphysikalischen und statischen Gesichtspunkten vom Planer/Verarbeiter eigenverantwortlich neu zu prüfen. Die Luftdichtheit muss unter Einhaltung der Herstellerangaben und der DIN 4108-7 hergestellt werden.

2.2.a Flachdach mit Gefach- und Aufdachdämmung

Detail 2.2.a

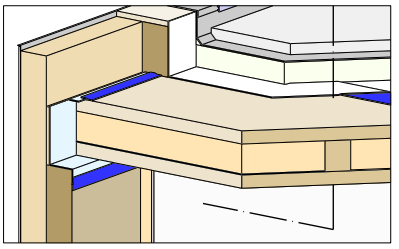

Schnitt A-A

Die Funktionalität dieses Flachdachaufbaus muss bezüglich des Tauwasserausfalls objektspezifisch überprüft werden.

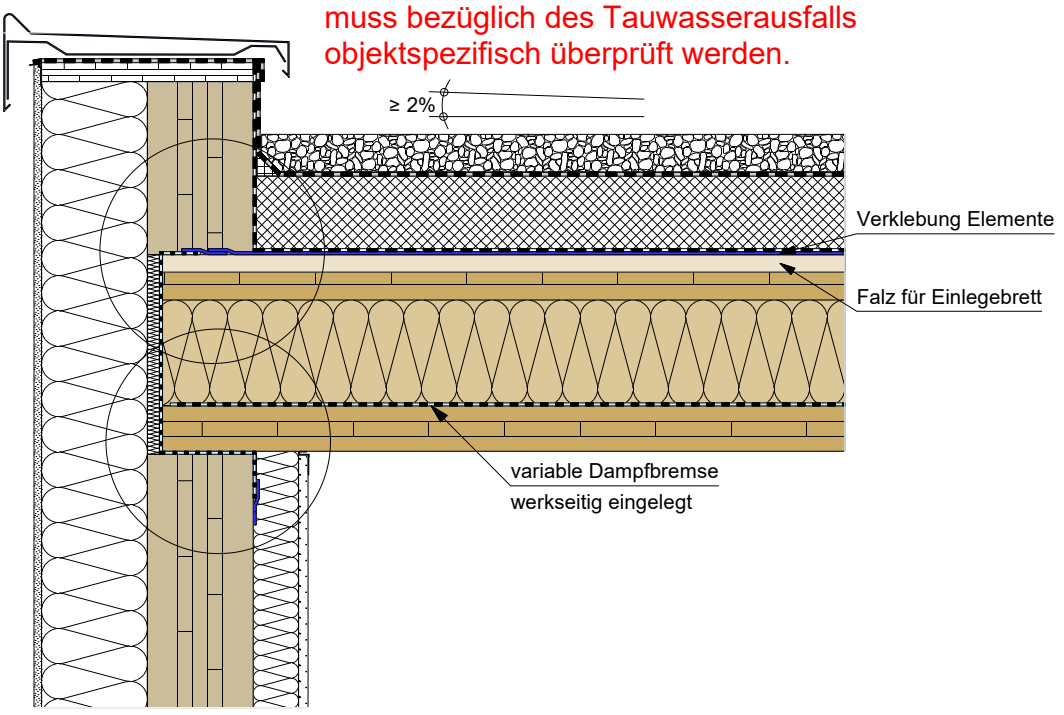

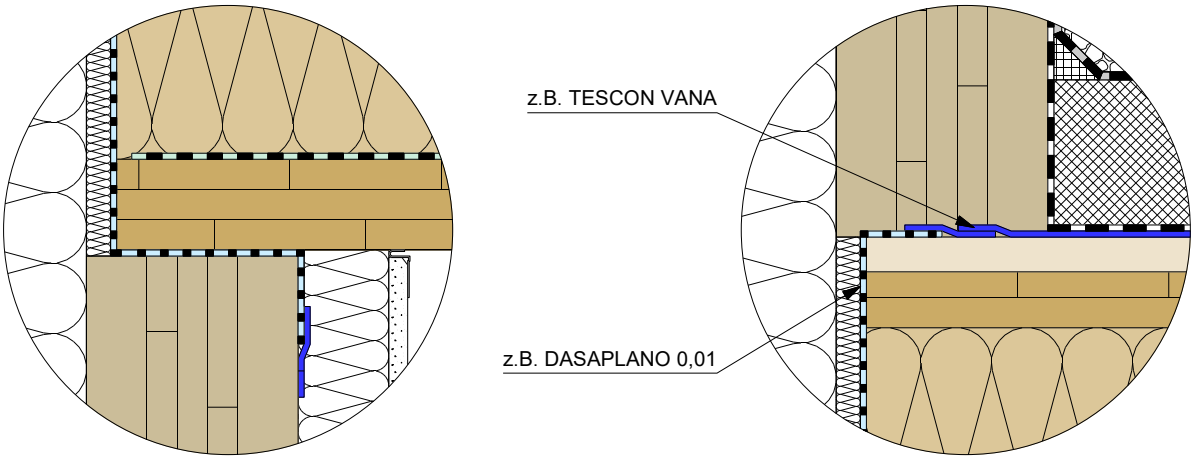

CLT BOX (Platte)
CLT BOX (Rippe)
CLT
Klebeband (luftdicht)
Luftdichtheitsbahn
variable Dampfbremse
Dampfsperre
Abdichtung (DIN 18531)
WDVS - Putzsystem
Holzfaserdämmung
Dämmung DAA
Kies
UK Attikablech

Planinhalt
Flachdach mit Gefach- und Aufdachdämmung

Schnitt A-A

Datum	Maßstab
01.03.2021	1:10, 1:5

best wood SCHNEIDER

Dieses Detail ist ein allgemeiner Planungsvorschlag. Der Aufbau ist beim jeweiligen Bauvorhaben unter bauphysikalischen und statischen Gesichtspunkten vom Planer/Verarbeiter eigenverantwortlich neu zu prüfen. Die Luftdichtheit muss unter Einhaltung der Herstellerangaben und der DIN 4108-7 hergestellt werden.

2.2.b Flachdach mit Gefach- und Aufdachdämmung Massivholzwand nicht sichtbar

Detail 2.2.b

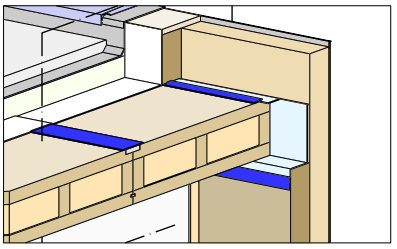

Schnitt B-B

Die Funktionalität dieses Flachdachaufbaus muss bezüglich des Tauwasserausfalls objektspezifisch überprüft werden.

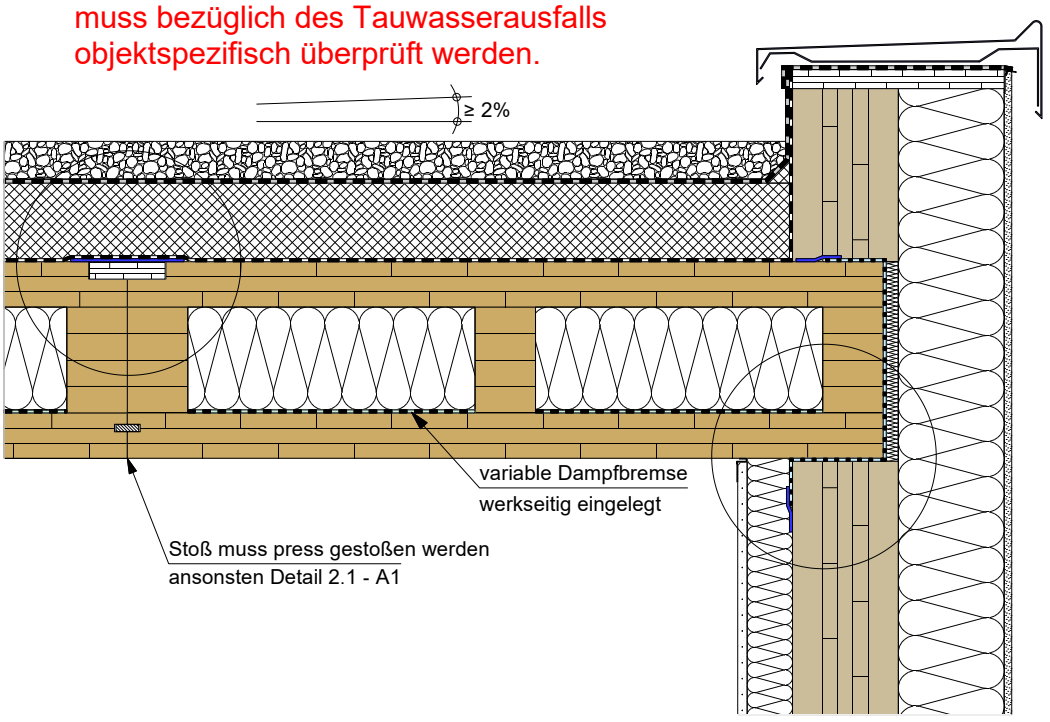

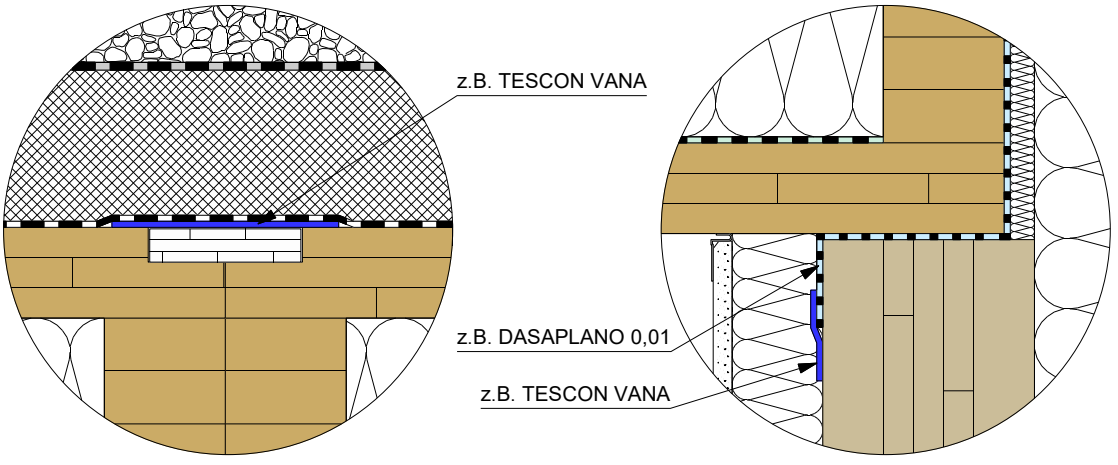

CLT BOX (Platte)	Klebeband (luftdicht)	WDVS - Putzsystem
CLT BOX (Rippe)	Luftdichtheitsbahn	Holzfaserdämmung
CLT	variable Dampfbremse	Dämmung DAA
Einlegebrett	Dampfsperre	Kies
Fremdfeder	Abdichtung (DIN 18531)	UK Attikablech

Planinhalt

Flachdach mit Gefach- und Aufdachdämmung

Schnitt B-B

Datum	Maßstab
01.03.2021	1:10, 1:5

best wood SCHNEIDER

Dieses Detail ist ein allgemeiner Planungsvorschlag. Der Aufbau ist beim jeweiligen Bauvorhaben unter bauphysikalischen und statischen Gesichtspunkten vom Planer/Verarbeiter eigenverantwortlich neu zu prüfen. Die Luftdichtheit muss unter Einhaltung der Herstellerangaben und der DIN 4108-7 hergestellt werden.

2.3. Flachdach mit Aufdachdämmung
Massivholzwand nicht sichtbar

Prinzipskizze
Luftdichtheit

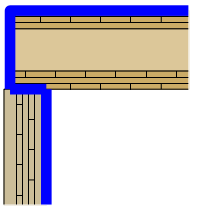

Übersicht

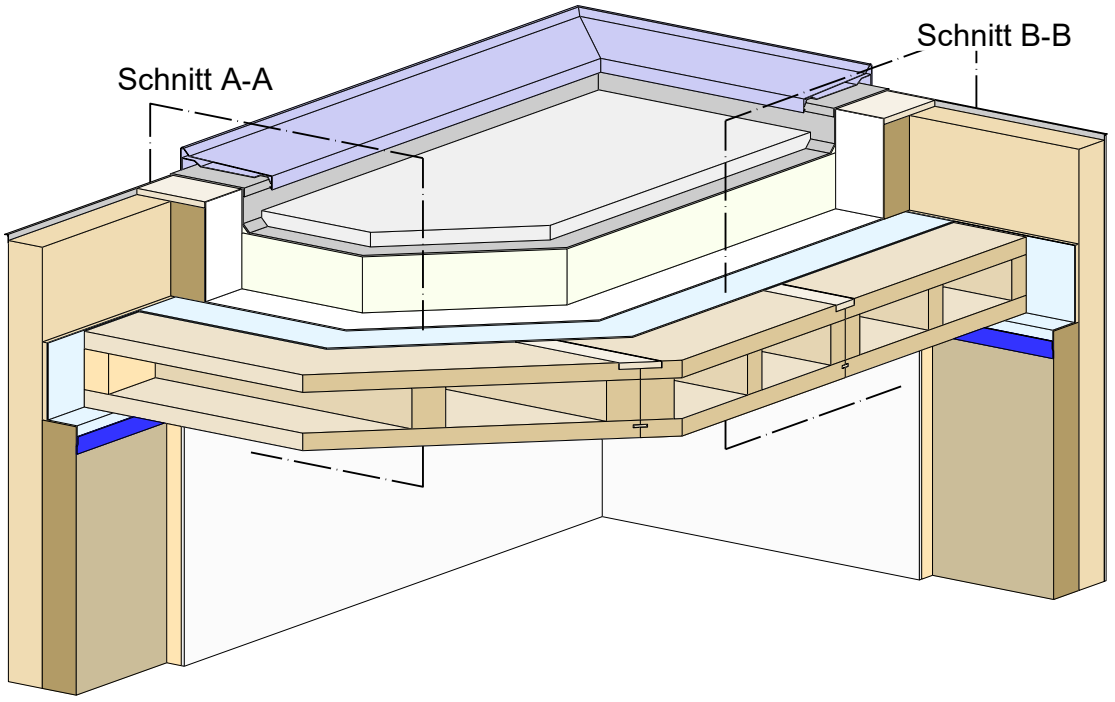

Detail 2.3.a (Schnitt A-A)

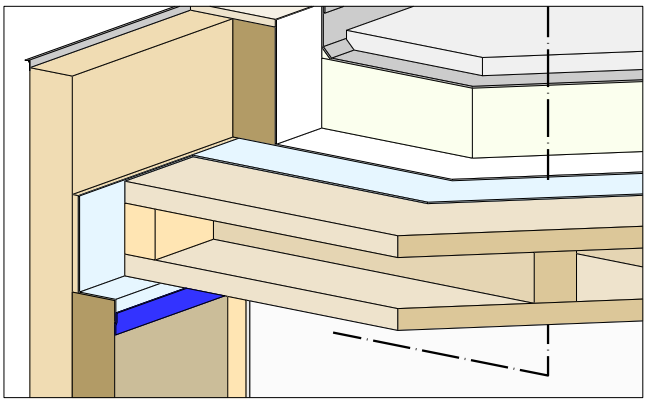

Detail 2.3.b (Schnitt B-B)

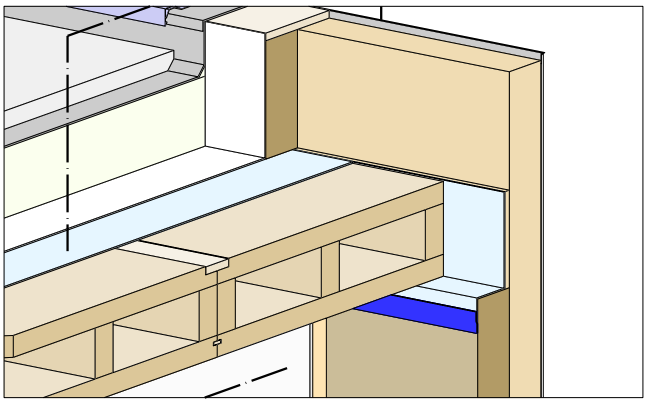

CLT BOX - DECKE	Klebeband (luftdicht)	Holzfaserdämmung
Einlegebrett	Luftdichtheitsbahn	Putz oder Beplankung
CLT	Dampfsperre	Dämmung DAA
	Abdichtung (DIN 18531)	Attikaabdeckung
		Kies

Planinhalt

Flachdach mit Aufdachdämmung

Massivholzwand nicht sichtbar

Übersicht

Datum	Maßstab
01.03.2021	1:25, 1:20

best wood SCHNEIDER

Dieses Detail ist ein allgemeiner Planungsvorschlag. Der Aufbau ist beim jeweiligen Bauvorhaben unter bauphysikalischen und statischen Gesichtspunkten vom Planer/Verarbeiter eigenverantwortlich neu zu prüfen. Die Luftdichtheit muss unter Einhaltung der Herstellerangaben und der DIN 4108-7 hergestellt werden.

2.3.a Flachdach mit Aufdachdämmung

Detail 2.3.a

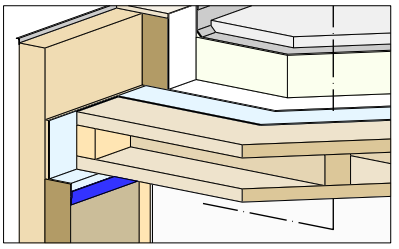

Schnitt A-A

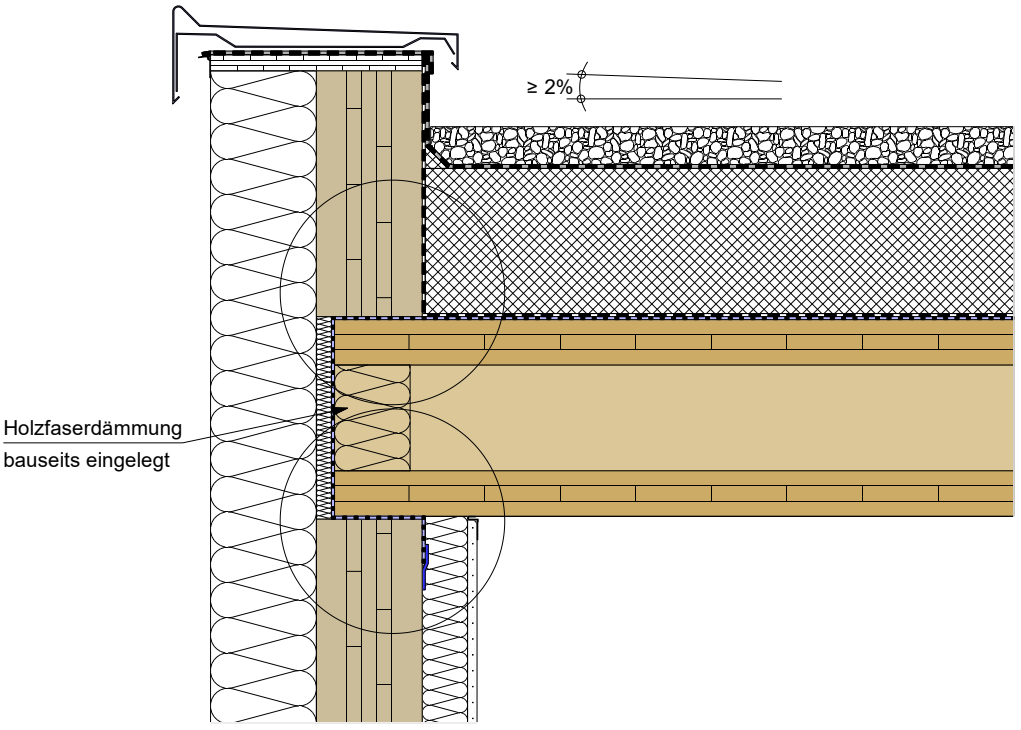

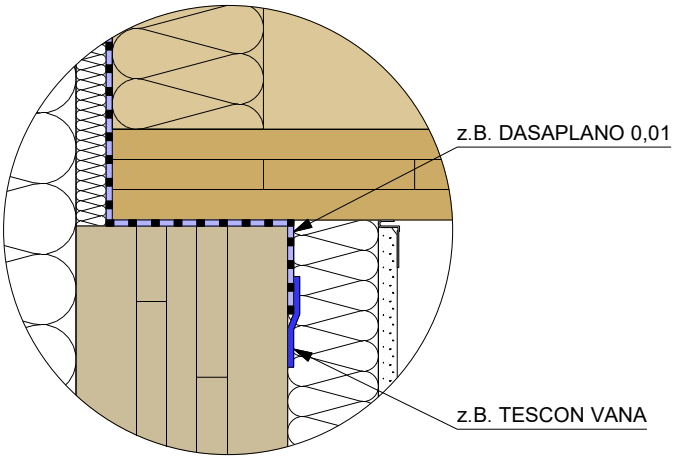

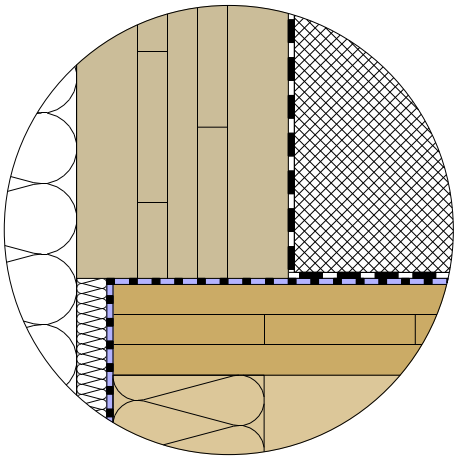

CLT BOX (Platte)
CLT BOX (Rippe)
CLT
Klebeband (luftdicht)
Luftdichtheitsbahn
Dampfsperre
Abdichtung (DIN 18531)
WDVS - Putzsystem
Holzfaserdämmung
Dämmung DAA
Kies
UK Attikablech

Planinhalt

Flachdach mit Aufdachdämmung

Schnitt A-A

Datum	Maßstab
01.03.2021	1:10, 1:5

best wood SCHNEIDER

Dieses Detail ist ein allgemeiner Planungsvorschlag. Der Aufbau ist beim jeweiligen Bauvorhaben unter bauphysikalischen und statischen Gesichtspunkten vom Planer/Verarbeiter eigenverantwortlich neu zu prüfen. Die Luftdichtheit muss unter Einhaltung der Herstellerangaben und der DIN 4108-7 hergestellt werden.

2.3.b Flachdach mit Aufdachdämmung

Detail 2.3.b

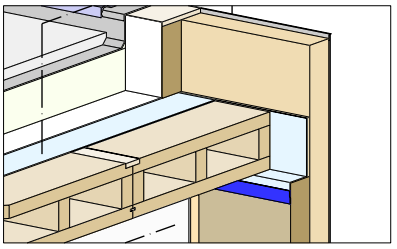

Schnitt B-B

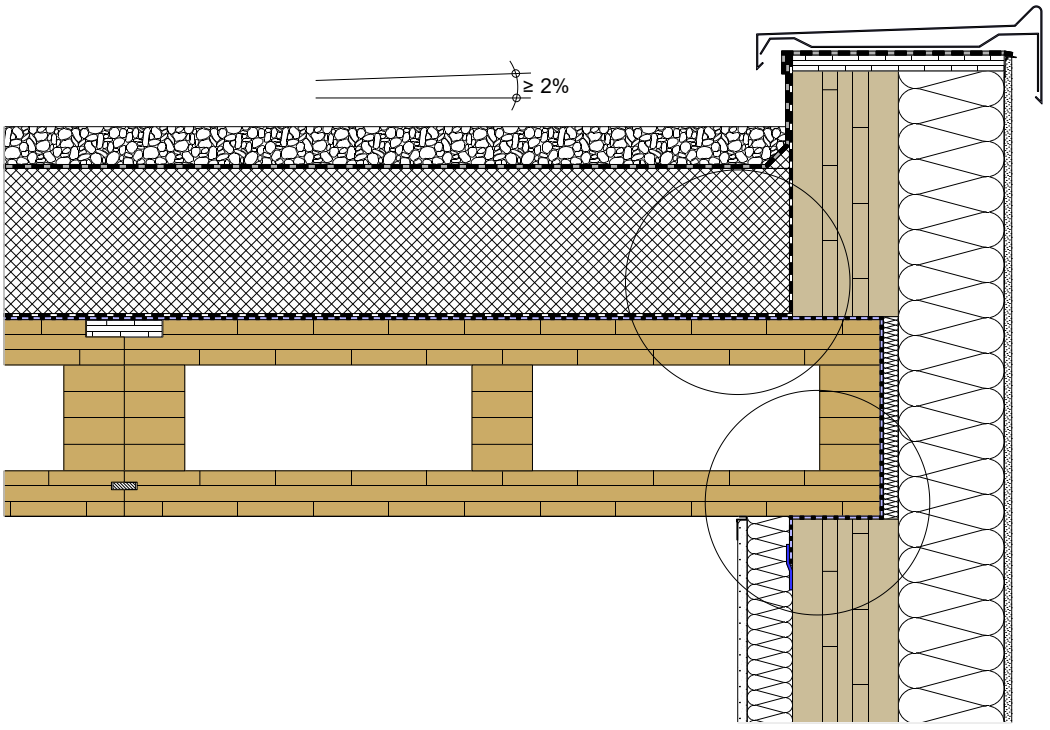

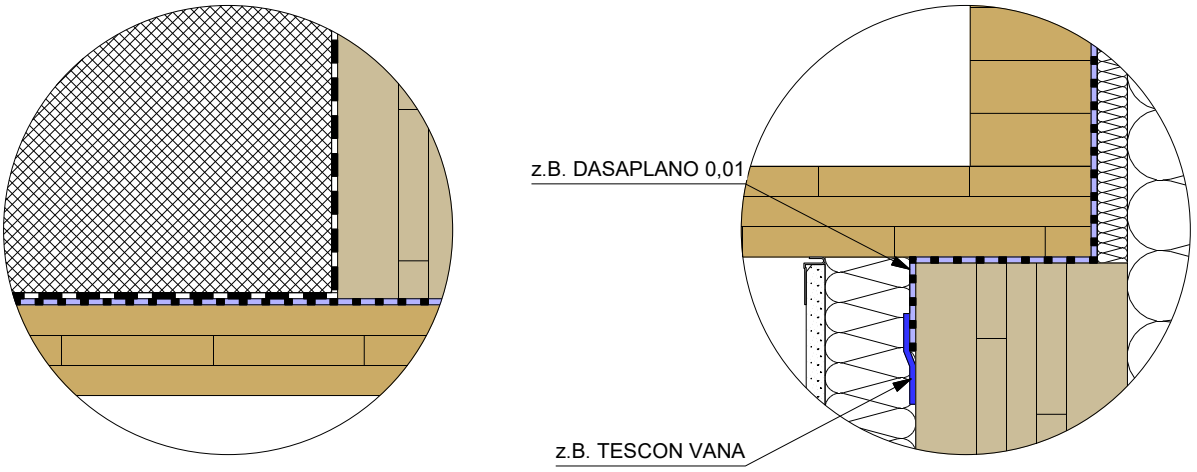

- CLT BOX (Platte)
- CLT BOX (Rippe)
- Einlegebrett
- Fremdfeder
- CLT
- Klebeband (luftdicht)
- Luftdichtheitsbahn
- Dampfsperre
- Abdichtung (DIN 18531)
- WDVS - Putzsystem
- Holzfaserdämmung
- Dämmung DAA
- Kies
- UK Attikablech

Planinhalt

Flachdach mit Aufdachdämmung

Schnitt B-B

Datum	Maßstab
01.03.2021	1:10, 1:5

best wood SCHNEIDER

Dieses Detail ist ein allgemeiner Planungsvorschlag. Der Aufbau ist beim jeweiligen Bauvorhaben unter bauphysikalischen und statischen Gesichtspunkten vom Planer/Verarbeiter eigenverantwortlich neu zu prüfen. Die Luftdichtheit muss unter Einhaltung der Herstellerangaben und der DIN 4108-7 hergestellt werden.

3.1. Auskragung in Außenbereich: Balkon Massivholzwand nicht sichtbar

Prinzipskizze Luftdichtheit

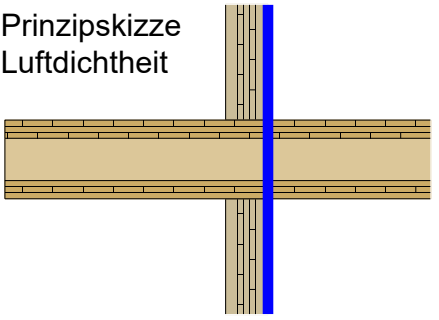

Übersicht

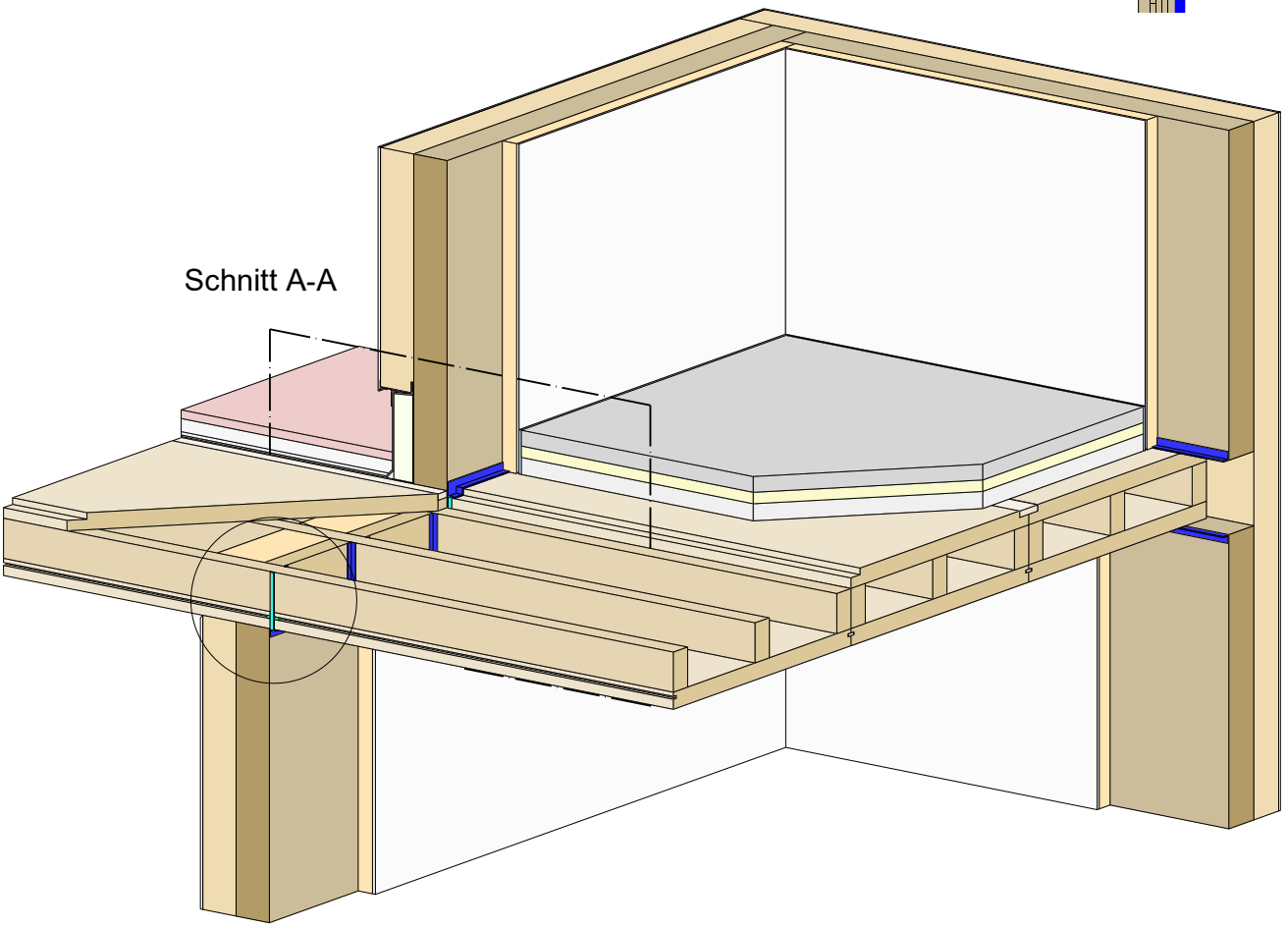

Detail 3.1.a (Schnitt A-A)

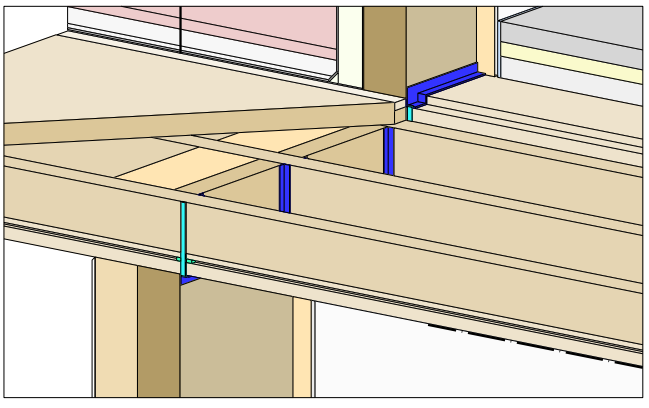

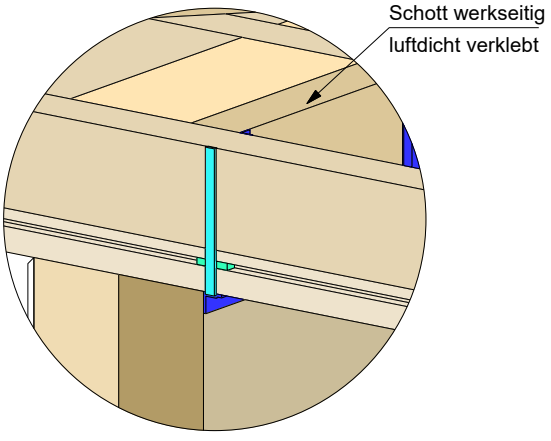

CLT BOX - DECKE	Klebeband (luftdicht)	Holzfaserdämmung
Schott	vorkomprimiertes Dichtband (luftdicht)	Estrich
Einlegebrett	Dichtstoff	Trittschalldämmung
CLT	Balkonbelag	Schüttung
	Kies	

Planinhalt

Auskragung in Außenbereich: Balkon

Massivholzwand nicht sichtbar

Übersicht

Datum	Maßstab
01.03.2021	1:25, 1:20

best wood SCHNEIDER

Dieses Detail ist ein allgemeiner Planungsvorschlag. Der Aufbau ist beim jeweiligen Bauvorhaben unter bauphysikalischen und statischen Gesichtspunkten vom Planer/Verarbeiter eigenverantwortlich neu zu prüfen. Die Luftdichtheit muss unter Einhaltung der Herstellerangaben und der DIN 4108-7 hergestellt werden.

3.1.a Auskragung in Außenbereich: Balkon

Detail 3.1.a

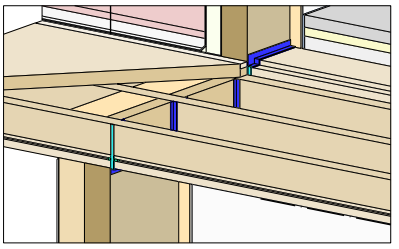

Schnitt A-A

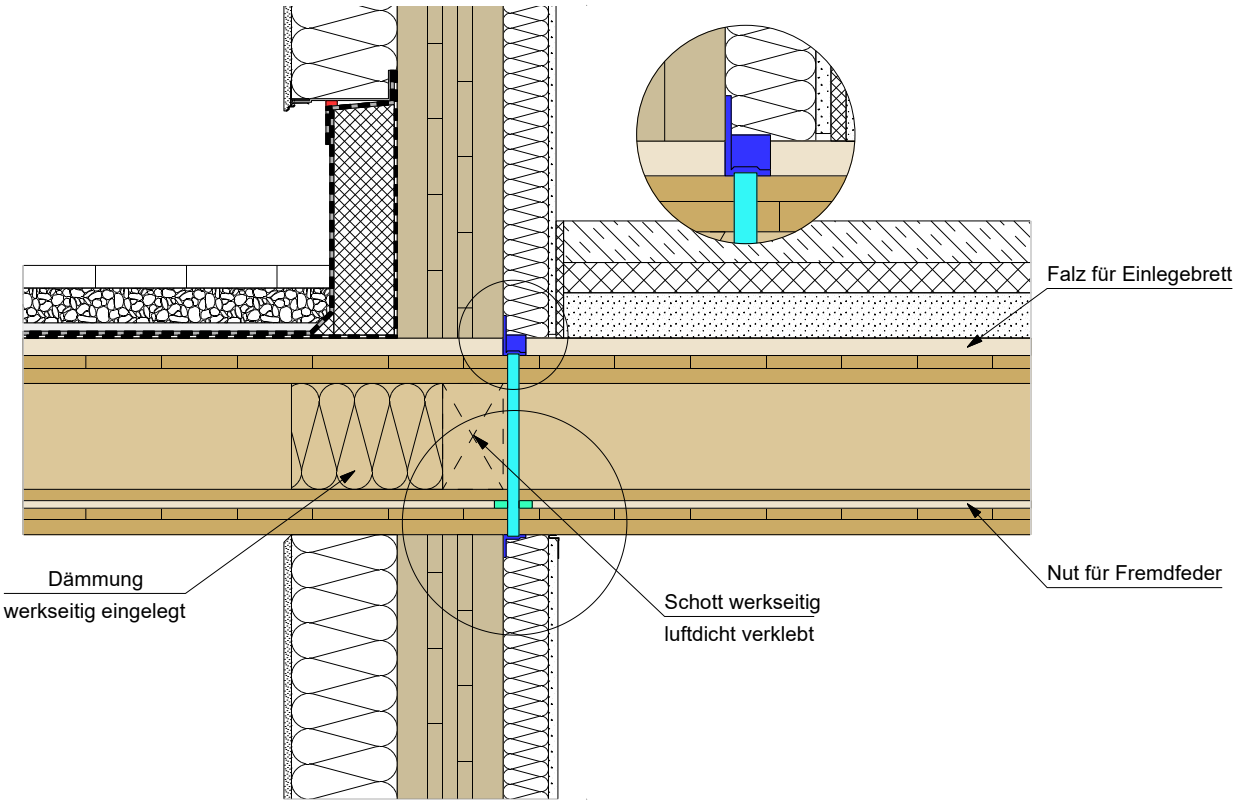

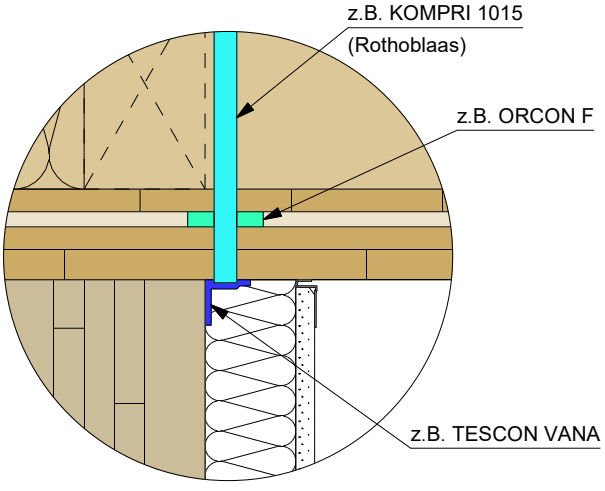

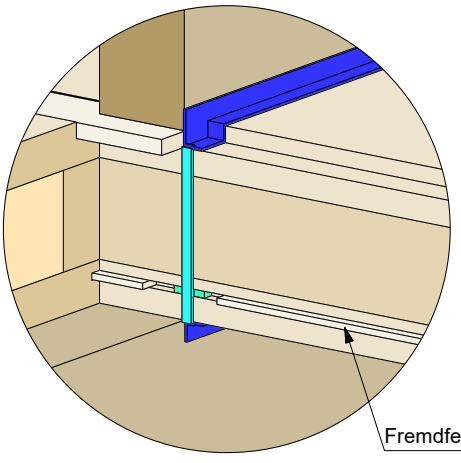

CLT BOX (Platte)
CLT BOX (Rippe)
CLT
Klebeband (luftdicht)
vorkomprimiertes Dichtband (luftdicht)
Dichtstoff
zweite Dichtebene
Abdichtung (DIN 18531)
WDVS - Putzsystem
Holzfaserdämmung
Putz oder Beplankung
Kiesschüttung
Balkonbelag

Planinhalt

Auskragung in Außenbereich: Balkon

Schnitt A-A

Datum	Maßstab
01.03.2021	1:10, 1:5

best wood SCHNEIDER

Dieses Detail ist ein allgemeiner Planungsvorschlag. Der Aufbau ist beim jeweiligen Bauvorhaben unter bauphysikalischen und statischen Gesichtspunkten vom Planer/Verarbeiter eigenverantwortlich neu zu prüfen. Die Luftdichtheit muss unter Einhaltung der Herstellerangaben und der DIN 4108-7 hergestellt werden.

3.1.b Auskragung in Außenbereich: Balkon

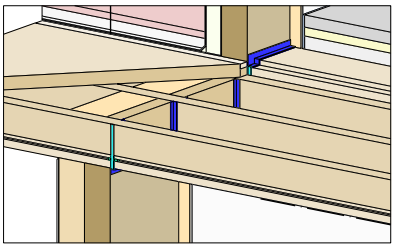

Isometrie

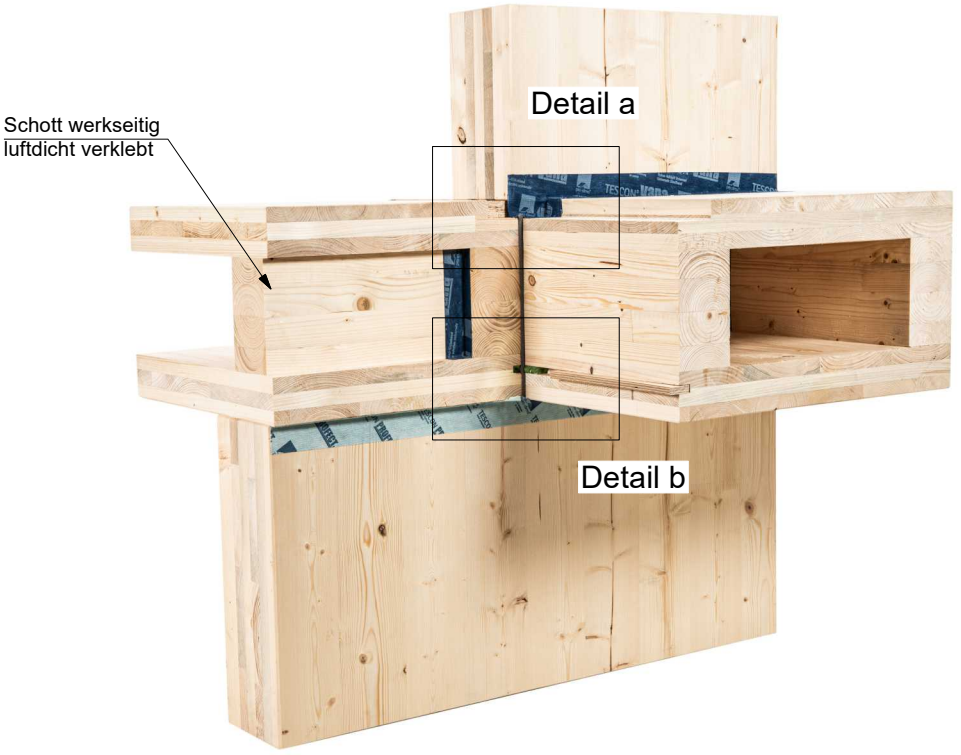

Detail a

Detail b

CLT BOX (Platte)
CLT BOX (Rippe)
CLT
Klebeband (luftdicht)
Dichtstoff

Planinhalt

Auskragung in Außenbereich:

Balkon

Isometrie

Datum	Maßstab
01.03.2021	1:10, 1:5

best wood SCHNEIDER

Dieses Detail ist ein allgemeiner Planungsvorschlag. Der Aufbau ist beim jeweiligen Bauvorhaben unter bauphysikalischen und statischen Gesichtspunkten vom Planer/Verarbeiter eigenverantwortlich neu zu prüfen. Die Luftdichtheit muss unter Einhaltung der Herstellerangaben und der DIN 4108-7 hergestellt werden.

3.1.c Auskragung in Außenbereich: Balkon

Bauablauf

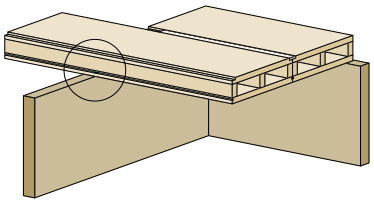

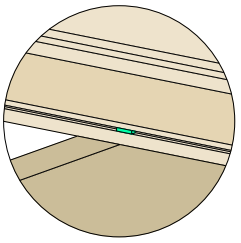

1. Fremdfeder schließen

Die Fremdfeder beider Elemente auf Höhe der Innenkante der Wand mit einem Dichtstoff schließen.

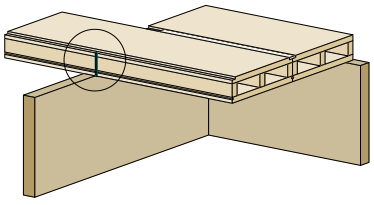

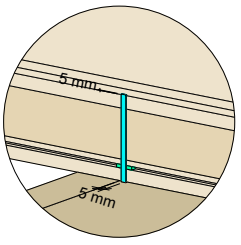

2. Fugendichtband anbringen

5 mm vor der Wand ein Fugendichtband (BG R) von unten nach oben verkleben. Das Band muss oben und unten 5 mm überstehen.

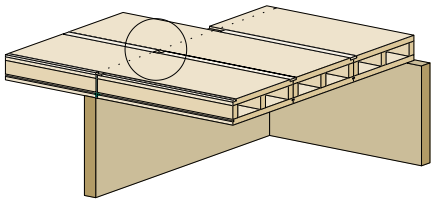

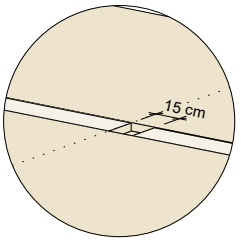

3. Einlegebrett einbauen

Das Einlegebrett auf der auskragenden Seite bündig mit der Innenkante der Wand abschließen. Das Einlegebrett im Gebäude mit 15 cm Abstand zur der Innenkante der Wand einbauen.

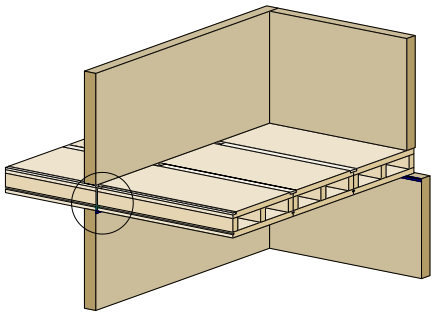

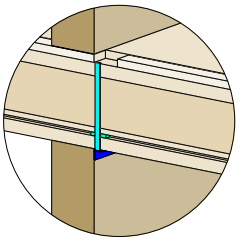

4. Unterseite verkleben

Die Elemente umlaufend unterseitig mit der Wand verkleben. Das überstehende Fugendichtband muss überklebt werden.

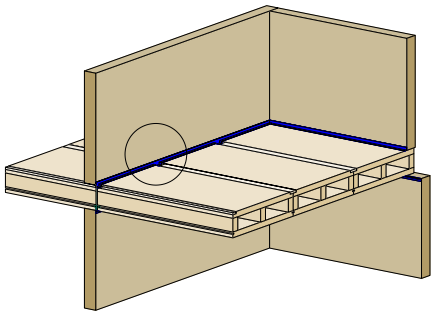

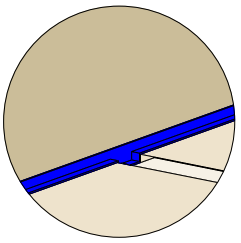

5. Oberseite verkleben

Die Elemente umlaufend oberseitig mit der Wand verkleben. Das überstehende Fugendichtband muss überklebt werden.

tragende Wand (CLT)	Dichtstoff
CLT BOX - DECKE	vorkomprimiertes Dichtband (luftdicht)
Einlegebrett	Klebeband (luftdicht)

Planinhalt

Auskragung in Außenbereich: Balkon

Bauablauf

Datum	Maßstab
01.03.2021	1:75, 1:20

best wood SCHNEIDER

Dieses Detail ist ein allgemeiner Planungsvorschlag. Der Aufbau ist beim jeweiligen Bauvorhaben unter bauphysikalischen und statischen Gesichtspunkten vom Planer/Verarbeiter eigenverantwortlich neu zu prüfen. Die Luftdichtheit muss unter Einhaltung der Herstellerangaben und der DIN 4108-7 hergestellt werden.

3.2. Rückspringendes Geschoss: Terrasse
Massivholzwand nicht sichtbar

Prinzipskizze
Luftdichtheit

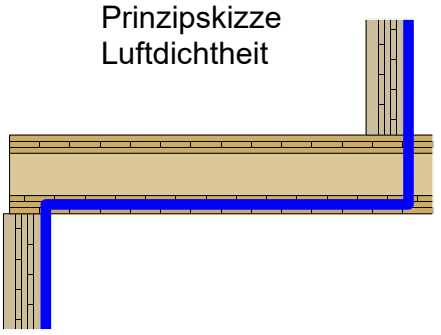

Übersicht

Die Funktionalität dieses Flachdachaufbaus muss bezüglich des Tauwasserausfalls objektspezifisch überprüft werden.

Schnitt A-A

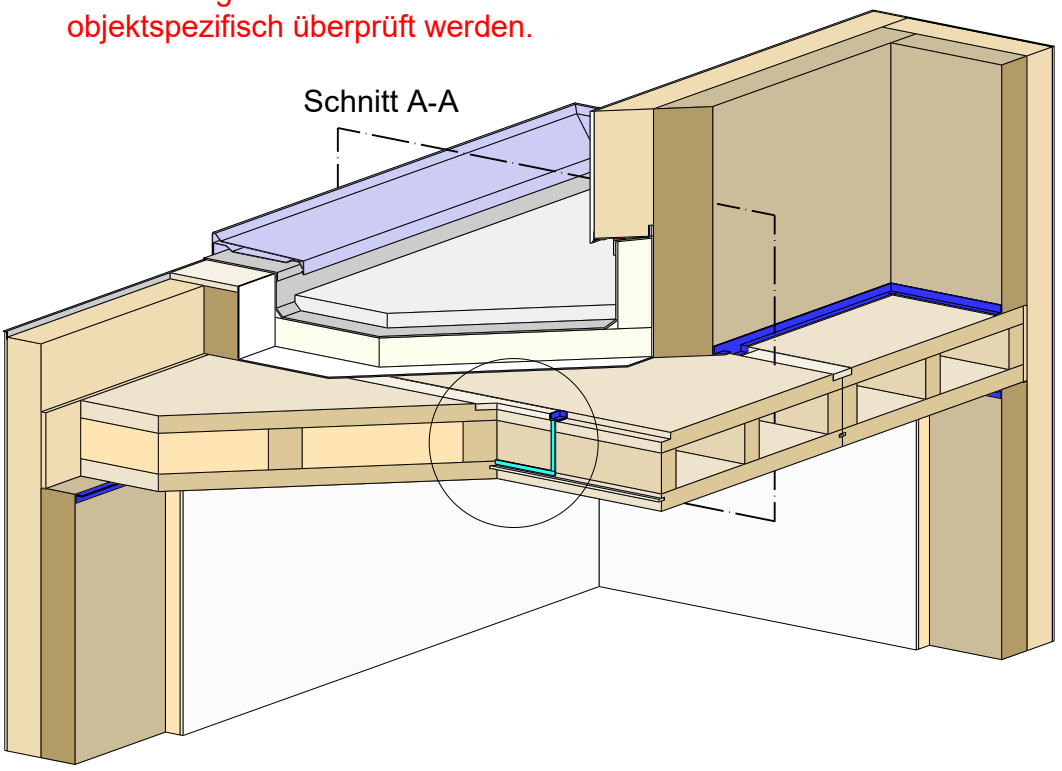

Detail 3.2.a (Schnitt A-A)

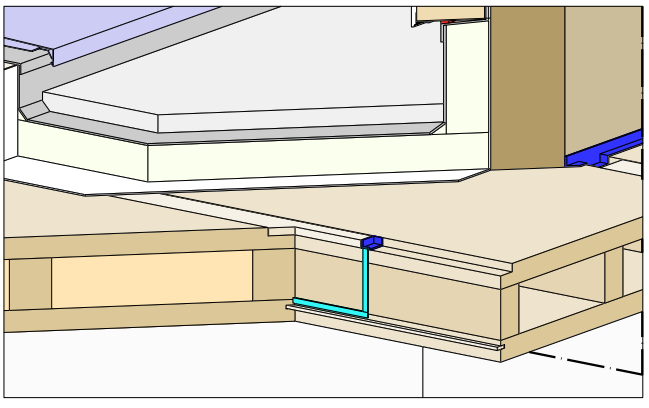

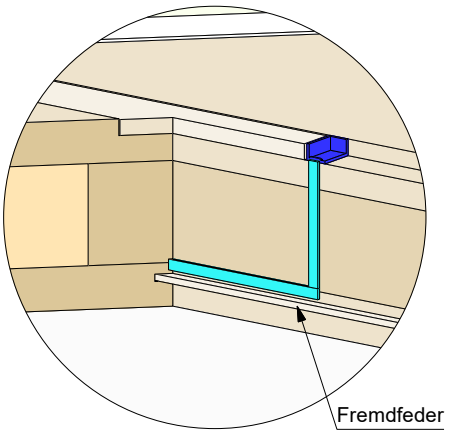

CLT BOX - DECKE	Klebeband (luftdicht)	Holzfaserdämmung
CLT	vorkomprimiertes Dichtband (luftdicht)	Putz oder Beplankung
Einlegebrett	Dampfsperre	Dämmung DAA
	Abdichtung (DIN 18531)	Kies

Planinhalt

Rückspringendes Geschoss: Terasse

Massivholzwand nicht sichtbar

Übersicht

Datum	Maßstab
01.03.2021	1:25, 1:20

best wood SCHNEIDER

Dieses Detail ist ein allgemeiner Planungsvorschlag. Der Aufbau ist beim jeweiligen Bauvorhaben unter bauphysikalischen und statischen Gesichtspunkten vom Planer/Verarbeiter eigenverantwortlich neu zu prüfen. Die Luftdichtheit muss unter Einhaltung der Herstellerangaben und der DIN 4108-7 hergestellt werden.

3.2.a Rückspringendes Geschoss: Terrasse

Detail 3.2.a

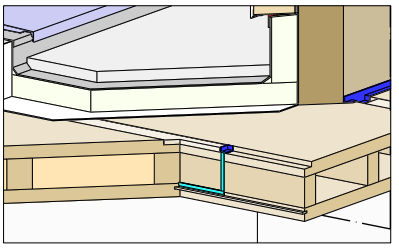

Schnitt A-A

Die Funktionalität dieses Flachdachaufbaus muss bezüglich des Tauwasserausfalls objektspezifisch überprüft werden.

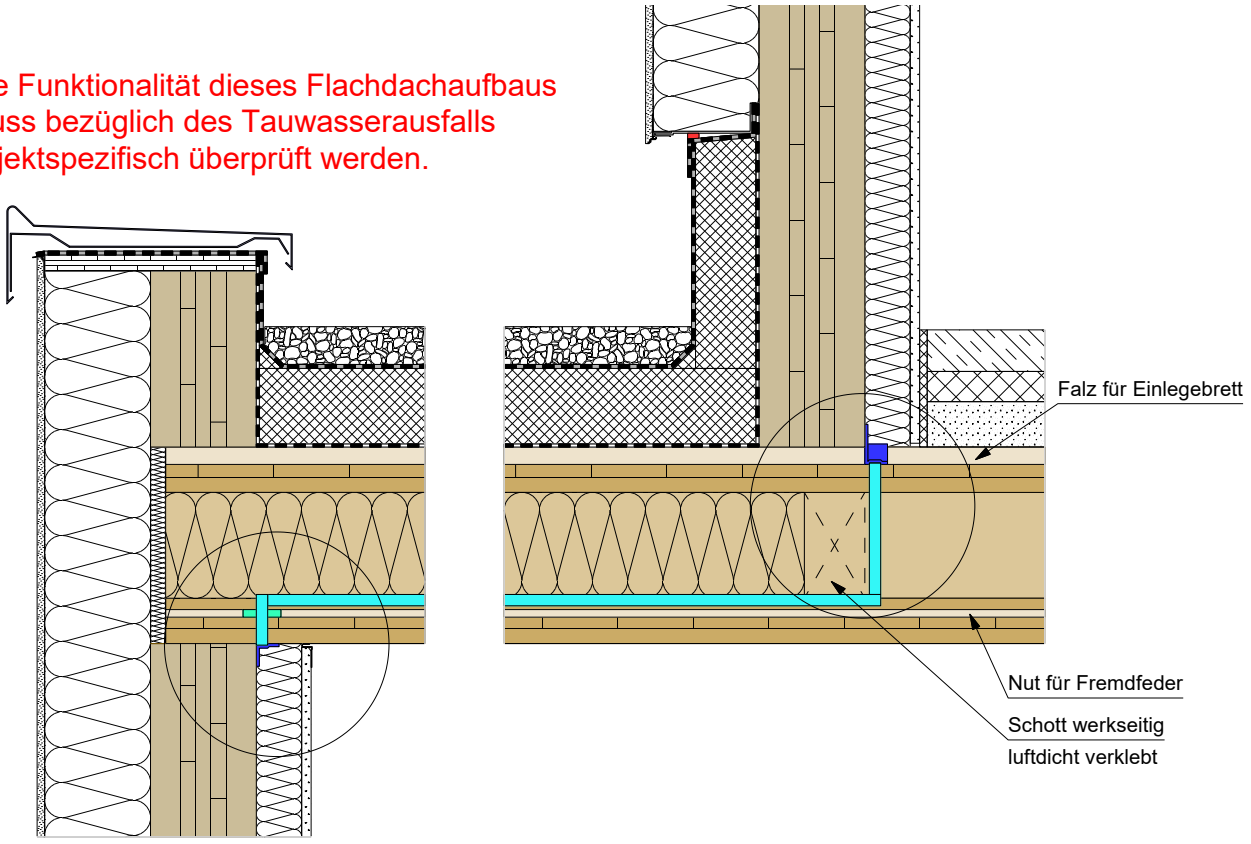

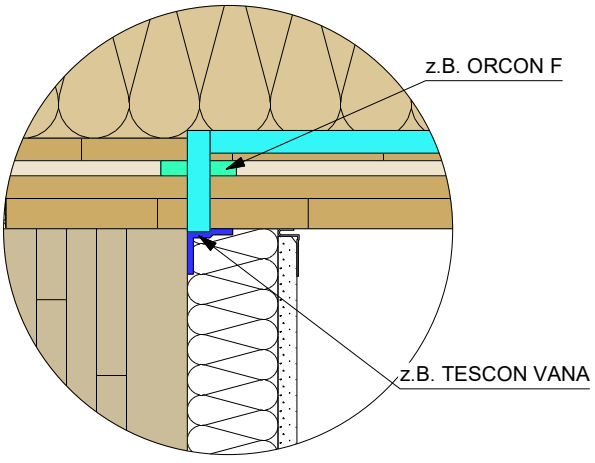

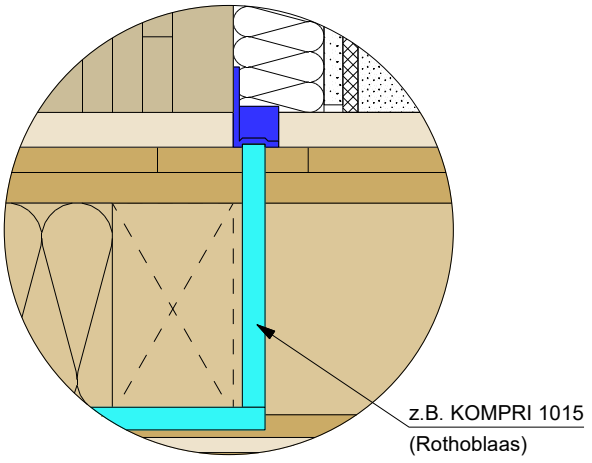

CLT BOX (Platte)
CLT BOX (Rippe)
CLT
Klebeband (luftdicht)
vorkomprimiertes Dichtband (luftdicht)
Dichtstoff
Dampfsperre
Abdichtung (DIN 18531)
WDVS - Putzsystem
Holzfaserdämmung
Putz oder Beplankung
Dämmung DAA
Kiesschüttung

Planinhalt
Rückspringendes Geschoss: Terrasse

Schnitt A-A

Datum	Maßstab
01.03.2021	1:10, 1:5

best wood SCHNEIDER

Dieses Detail ist ein allgemeiner Planungsvorschlag. Der Aufbau ist beim jeweiligen Bauvorhaben unter bauphysikalischen und statischen Gesichtspunkten vom Planer/Verarbeiter eigenverantwortlich neu zu prüfen. Die Luftdichtheit muss unter Einhaltung der Herstellerangaben und der DIN 4108-7 hergestellt werden.

3.2.b Rückspringendes Geschoss: Terrasse

Bauablauf

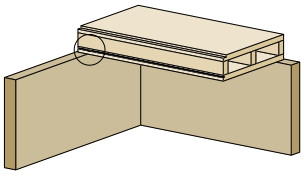

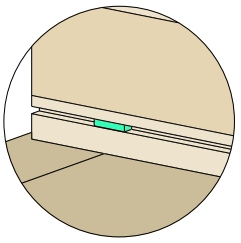

1. Fremdfeder schließen

Die Fremdfeder beider Elemente auf Höhe der Innenkante der Wand mit einem Dichtstoff schließen.

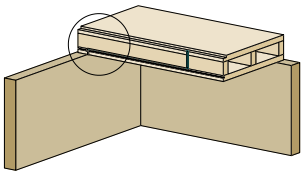

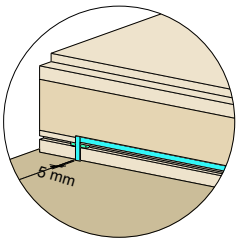

2. Fugendichtband einlegen

5 mm vor der Wand ein Fugendichtband (BG R) von der Unterkante der CLT BOX bis über die Nut der Fremdfeder einkleben.

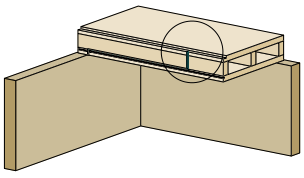

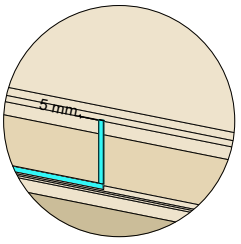

3. Fugendichtband einlegen

Das Fugendichtband über der Fremdfeder bis etwas über die Innenkante der Außenwand führen. Hier senkrecht bis zur Oberkante des Holzes + 5 mm führen.

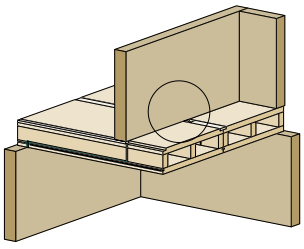

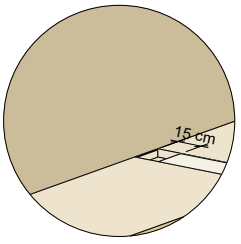

4. Einlegebrett + Wand verbauen

Das Einlegebrett auf der auskragenden Seite bündig mit der Innenkante der Wand abschließen. Das Einlegebrett im Gebäude mit 15 cm Abstand zur der Innenkante der Wand einbauen.

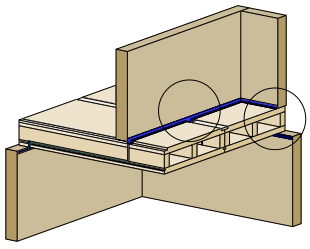

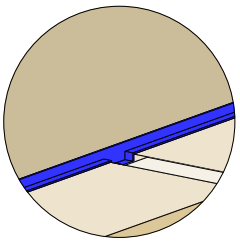

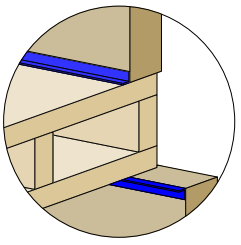

5. Unter-/Oberseite verkleben

Die Elemente umlaufend unterseitig und oberseitig mit der Wand verkleben. Das überstehende Fugenband muss überklebt werden.

tragende Wand (CLT)	Dichtstoff
CLT BOX - DECKE	vorkomprimiertes Dichtband (luftdicht)
Einlegebrett	Klebeband (luftdicht)

Planinhalt

Rückspringendes Geschoss: Terrasse

Bauablauf

Datum	Maßstab
01.03.2021	1:75, 1:20

best wood SCHNEIDER

Dieses Detail ist ein allgemeiner Planungsvorschlag. Der Aufbau ist beim jeweiligen Bauvorhaben unter bauphysikalischen und statischen Gesichtspunkten vom Planer/Verarbeiter eigenverantwortlich neu zu prüfen. Die Luftdichtheit muss unter Einhaltung der Herstellerangaben und der DIN 4108-7 hergestellt werden.

4.1. Geschossüberstand mit Gefach- und Außendämmung Massivholzwand nicht sichtbar

Prinzipskizze Luftdichtheit

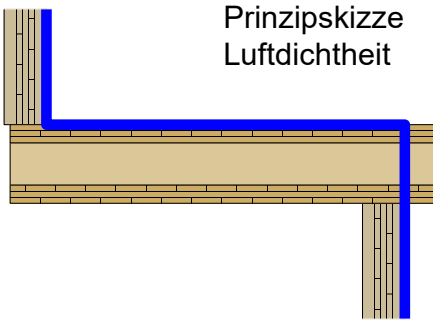

Übersicht

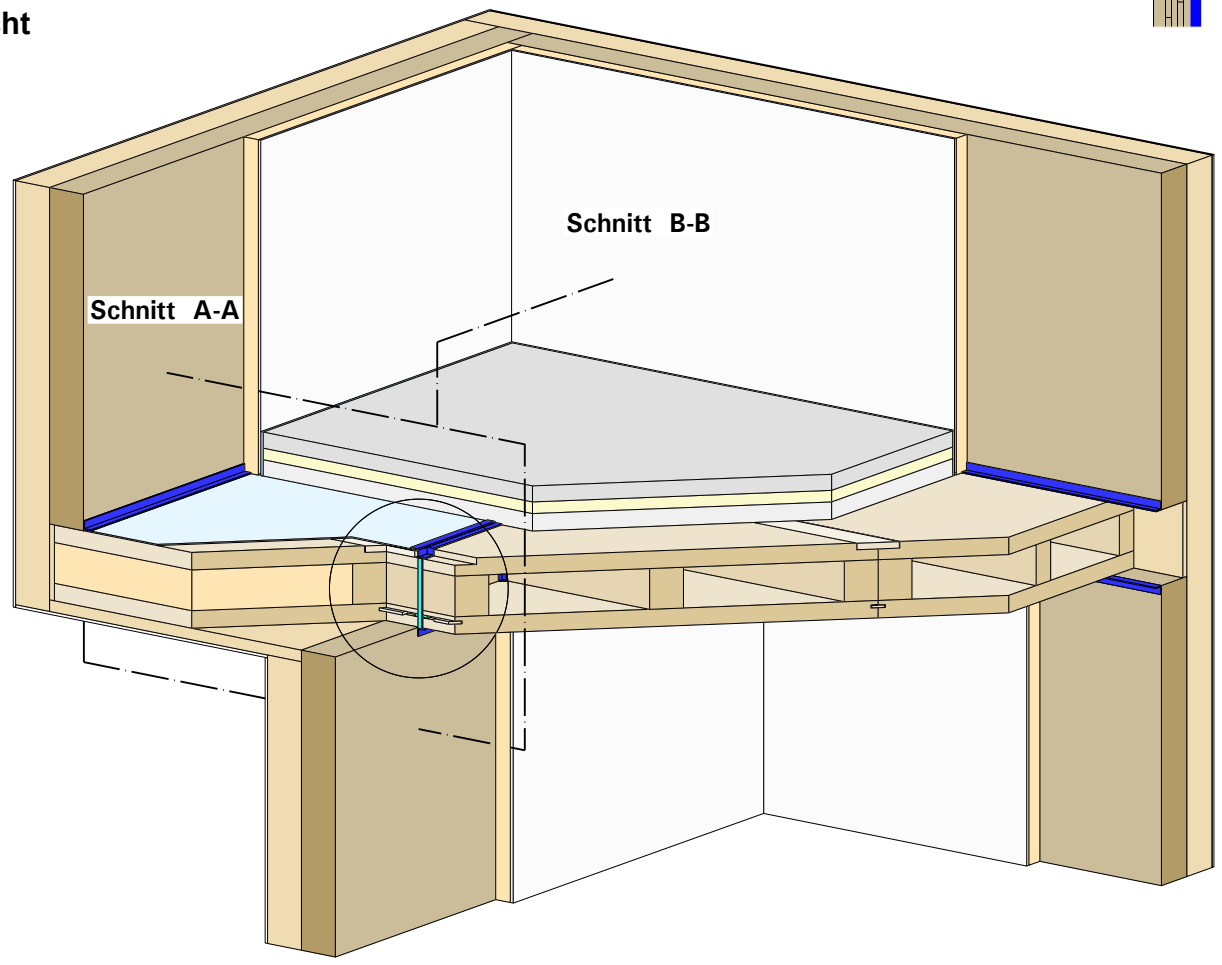

Detail 4.2.a (Schnitt A-A)

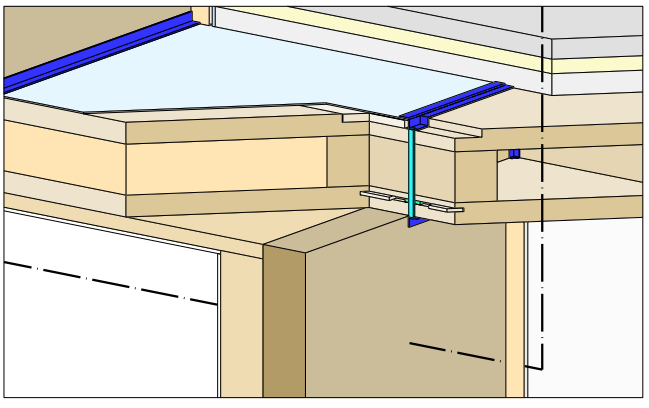

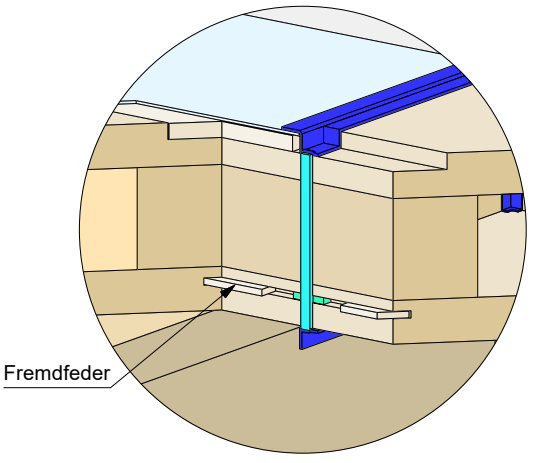

CLT BOX - DECKE
Einlegebrett
CLT
Klebeband (luftdicht)
Luftdichtheitsbahn
vorkomprimiertes Dichtband (luftdicht)
Dichtstoff
Holzfaserdämmung
Putz oder Beplankung
Estrich
Trittschalldämmung
Schüttung

Planinhalt
Geschossüberstand mit Gefach- und Außendämmung
Massivholzwand nicht sichtbar
Übersicht

Datum	Maßstab
01.03.2021	1:25, 1:20

best wood SCHNEIDER

Dieses Detail ist ein allgemeiner Planungsvorschlag. Der Aufbau ist beim jeweiligen Bauvorhaben unter bauphysikalischen und statischen Gesichtspunkten vom Planer/Verarbeiter eigenverantwortlich neu zu prüfen. Die Luftdichtheit muss unter Einhaltung der Herstellerangaben und der DIN 4108-7 hergestellt werden.

4.1.a Geschossüberstand mit Gefach- und Außendämmung

Detail 4.2.a

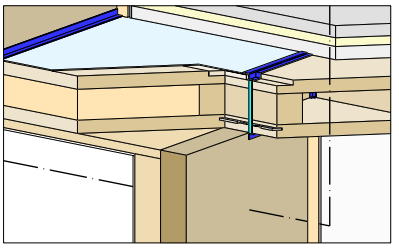

Schnitt A-A

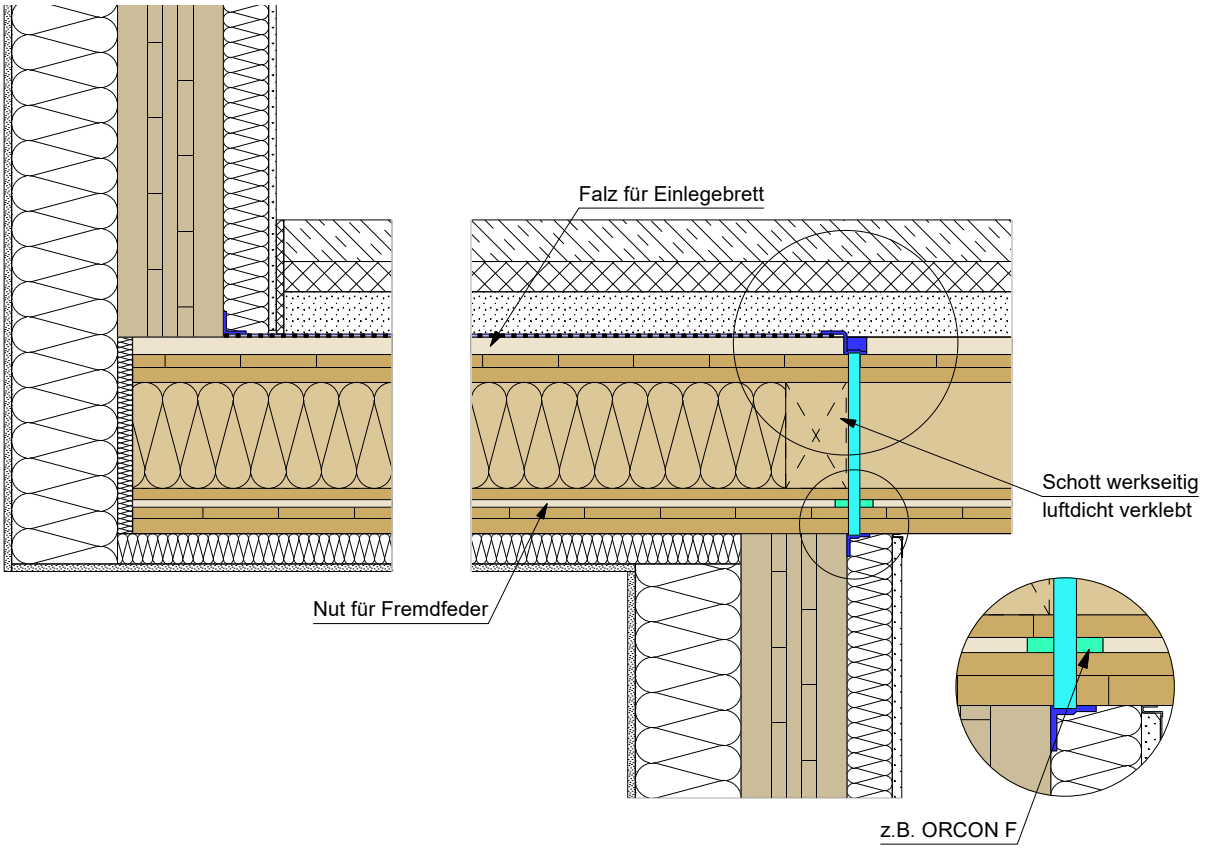

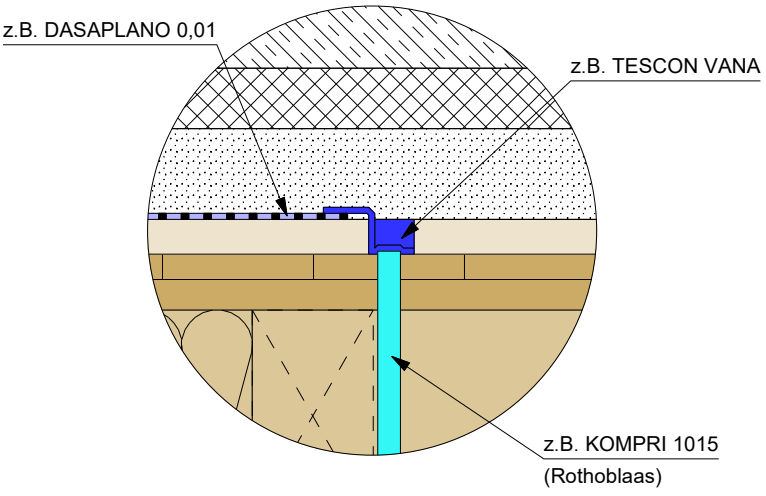

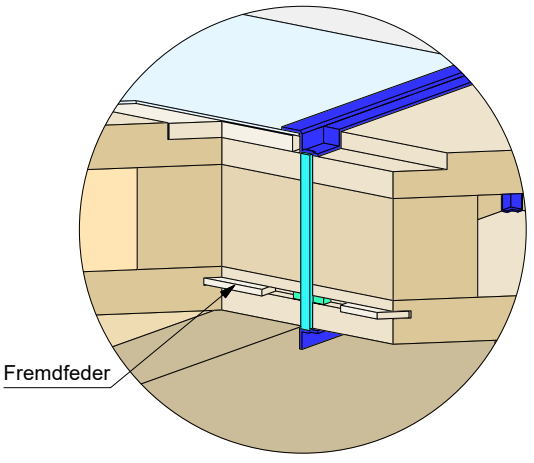

CLT BOX (Platte)
CLT BOX (Rippe)
CLT
Klebeband (luftdicht)
Luftdichtheitsbahn
vorkomprimiertes Dichtband (luftdicht)
Dichtstoff
WDVS - Putzsystem
Holzfaserdämmung
Putz oder Beplankung

Planinhalt

Geschossüberstand mit Gefach- und Außendämmung

Schnitt A-A

Datum	Maßstab
01.03.2021	1:10, 1:5

best wood SCHNEIDER

Dieses Detail ist ein allgemeiner Planungsvorschlag. Der Aufbau ist beim jeweiligen Bauvorhaben unter bauphysikalischen und statischen Gesichtspunkten vom Planer/Verarbeiter eigenverantwortlich neu zu prüfen. Die Luftdichtheit muss unter Einhaltung der Herstellerangaben und der DIN 4108-7 hergestellt werden.

4.1.b Geschossüberstand mit Gefach- und Außendämmung

Schnitt B-B

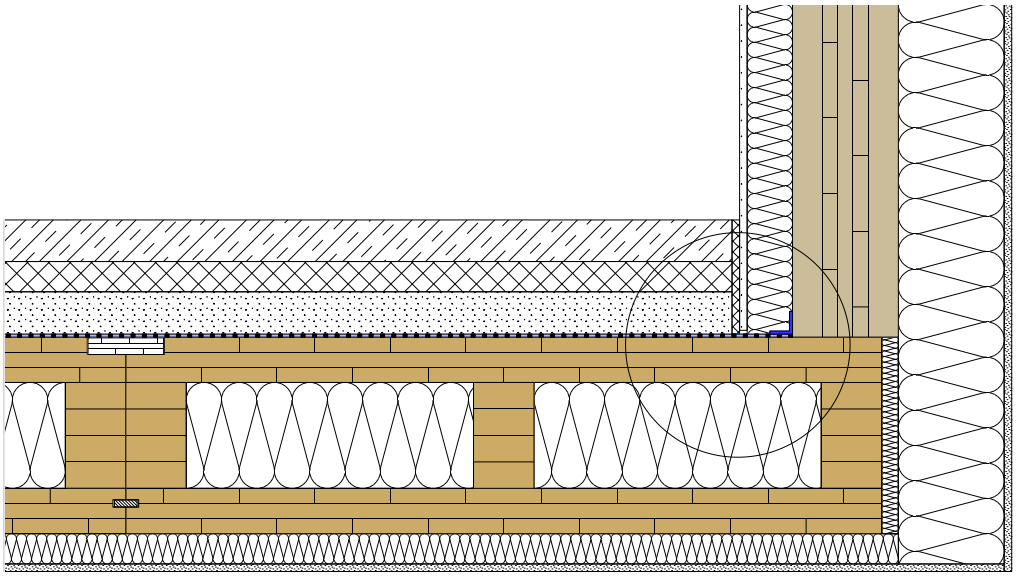

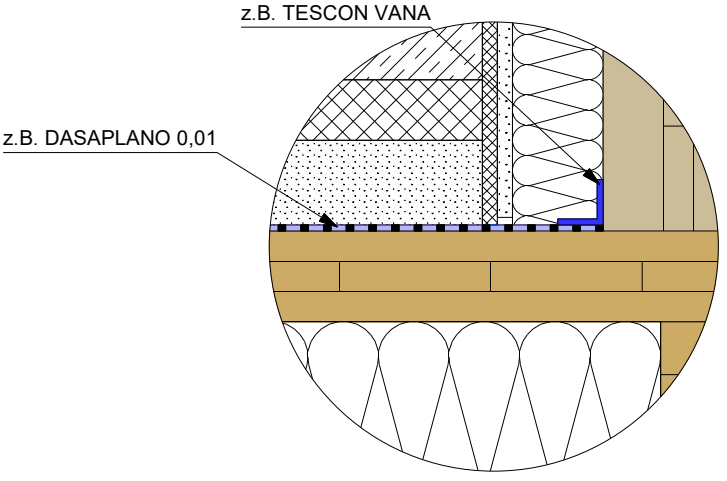

CLT BOX (Platte)
CLT BOX (Rippe)
Einlegebrett
Fremdfeder
CLT

Klebeband (luftdicht)
Luftdichtheitsbahn

WDVS - Putzsystem
Holzfaserdämmung
Putz oder Beplankung

Planinhalt

Geschossüberstand mit Gefach- und Außendämmung

Schnitt B-B

Datum	Maßstab
01.03.2021	1:10, 1:5

best wood SCHNEIDER

Dieses Detail ist ein allgemeiner Planungsvorschlag. Der Aufbau ist beim jeweiligen Bauvorhaben unter bauphysikalischen und statischen Gesichtspunkten vom Planer/Verarbeiter eigenverantwortlich neu zu prüfen. Die Luftdichtheit muss unter Einhaltung der Herstellerangaben und der DIN 4108-7 hergestellt werden.

Hauptwerk Deutschland

best wood SCHNEIDER® GmbH
Kappel 28
D-88436 Eberhardzell

Telefon +49 (0)7355 9320-0
Fax +49 (0)7355 9320-300
E-Mail info@schneider-holz.com

Niederlassung Schweiz

best wood SCHNEIDER® GmbH
Weinfelderstrasse 29A
CH-8560 Märstetten

Telefon +41 (0)71 918 79 79
Fax +41 (0)71 918 79 78
E-Mail info@schneider-holz.com

www.schneider-holz.com

Technische Änderungen und Irrtümer vorbehalten.